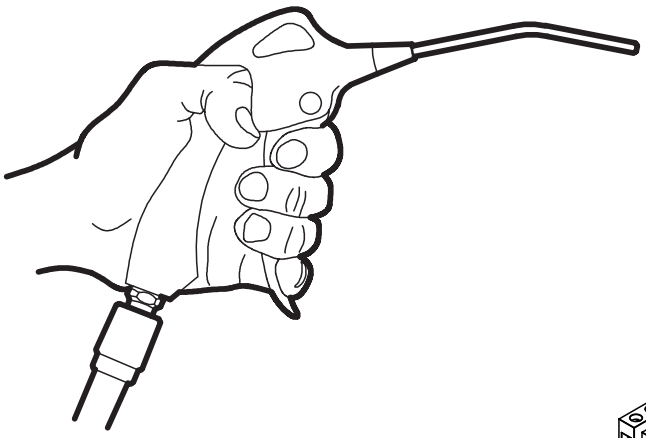

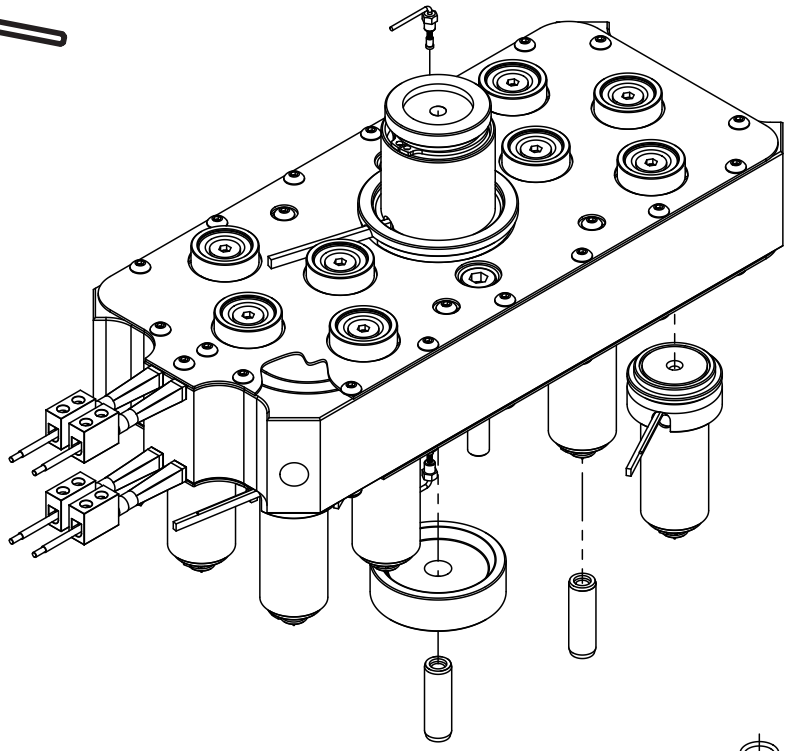

Istruzioni di manutenzione
Maintenance Instructions

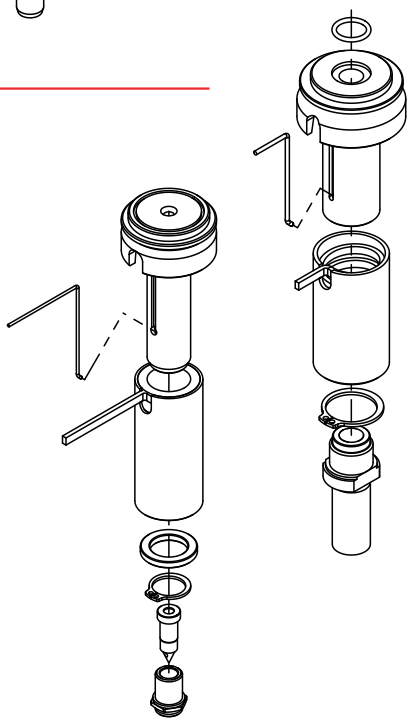

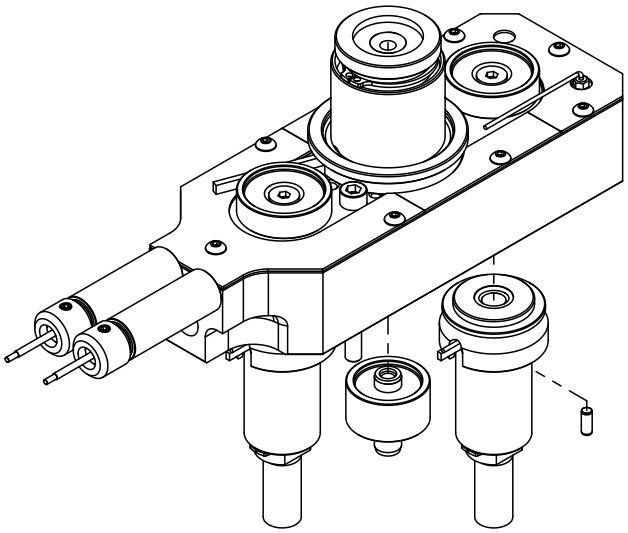

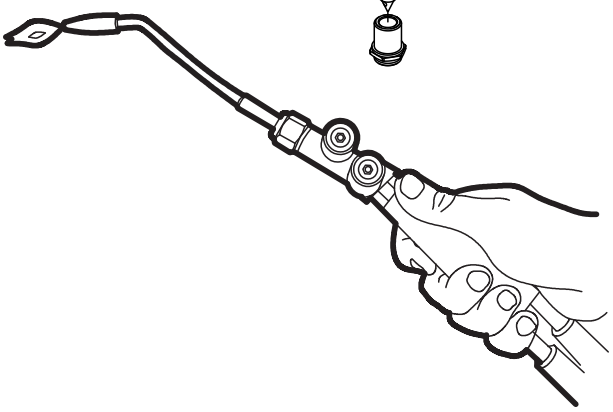

LEGENDA DEI SIMBOLI PRESENTI NEL CATALOGO

Prima di eseguire qualsiasi operazione di manutenzione accertarsi di aver tolto tensione all'impianto.

Nelle sequenze contrassegnate da questo simbolo fare molta attenzione in quanto i materiali sono ad alta temperatura. Pericolo di ustioni.

Nelle sequenze contrassegnate da questo simbolo fare molta attenzione onde evitare di:
- danneggiare gli accoppiamenti
- danneggiare i componenti elettrici (termocoppie, resistenze)
- danneggiare i componenti meccanici

LEGEND OF SYMBOLS IN THE CATALOG

Before any dervice, make sure to have cut-off power

Burn Hazard.
When this sign appears, pay high attention to high temperature.

When this sign appears, pay high attention not to:
- damage couplings
- damage mechanical-electrical (thermocouples, heaters) components

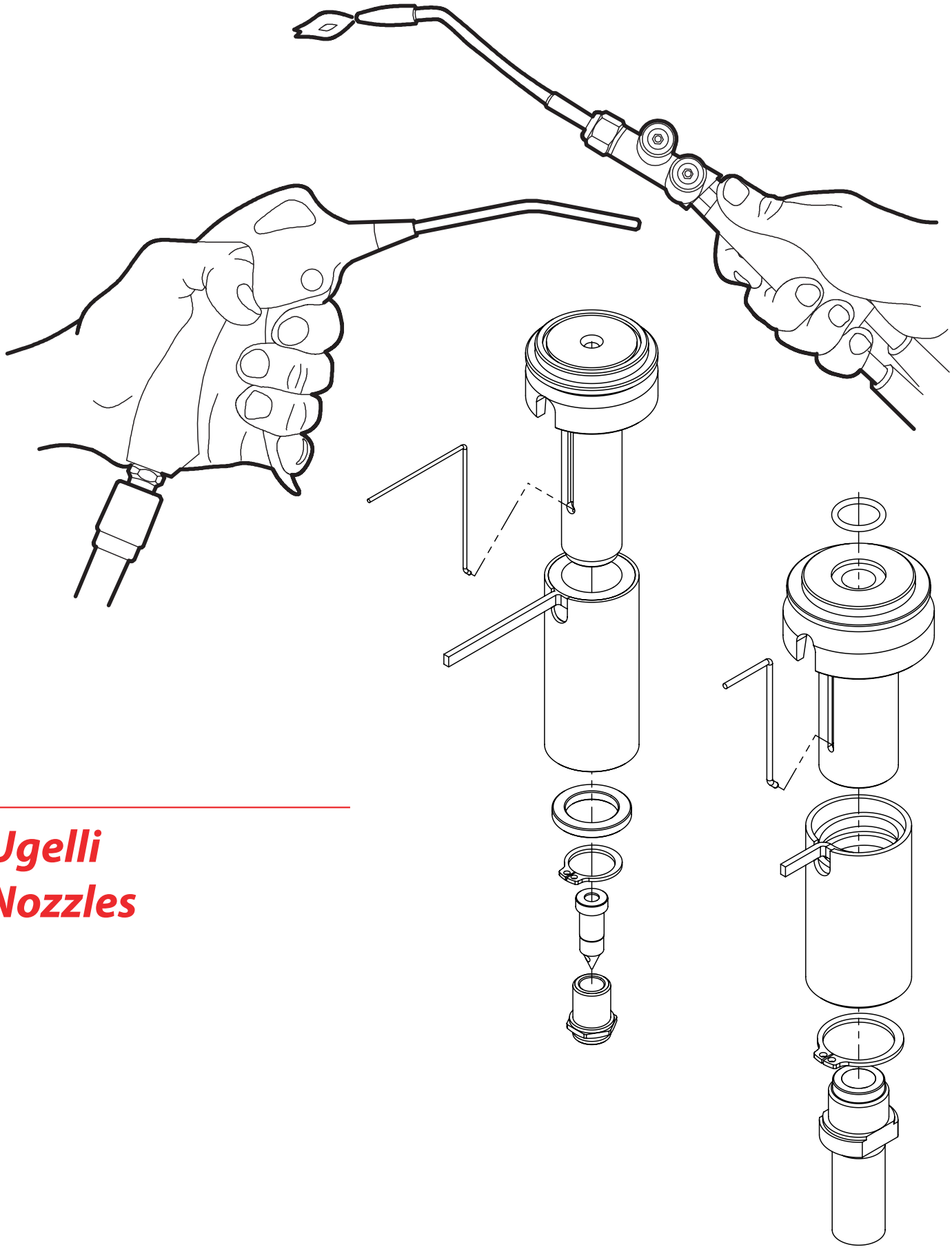

Ugelli
Nozzles

LEGENDA DEI SIMBOLI PRESENTI NEL CATALOGO
LEGEND OF SYMBOLS IN THE CATALOG

Prima di eseguire qualsiasi operazione di manutenzione accertarsi di aver tolto tensione all'impianto.

Nelle sequenze contrassegnate da questo simbolo fare molta attenzione in quanto i materiali sono ad alta temperatura. Pericolo di ustioni.

Nelle sequenze contrassegnate da questo simbolo fare molta attenzione onde evitare di:
- danneggiare gli accoppiamenti
- danneggiare i componenti elettrici (termocoppie, resistenze)
- danneggiare i componenti meccanici

Before any dervice, make sure to have cut-off power

Burn Hazard.
When this sign appears, pay high attention to high temperature.

When this sign appears, pay high attention not to:
- damage couplings
- damage mechanical-electrical (thermocouples, heaters) components

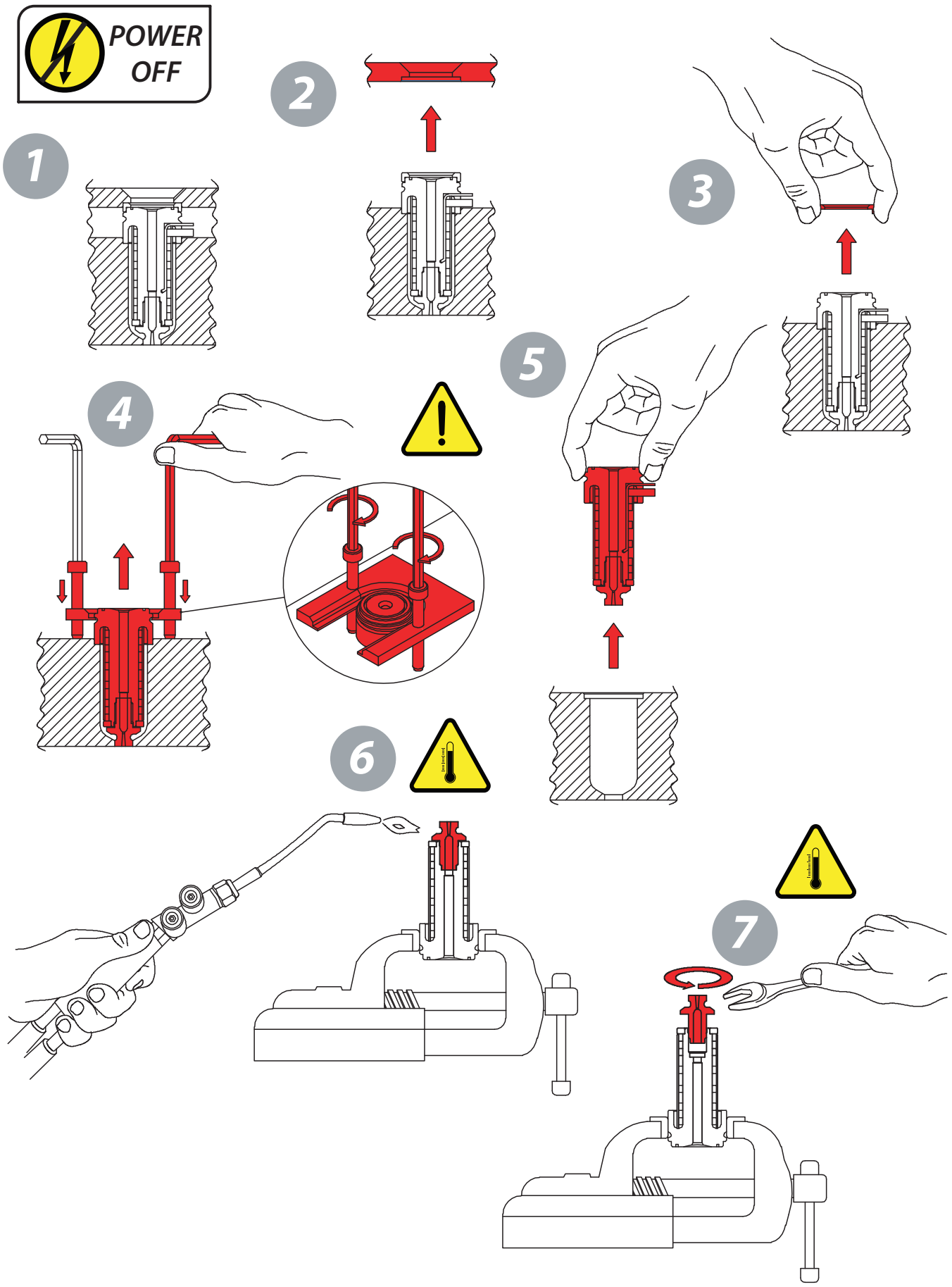

ISTRUZIONI DI MANUTENZIONE UGELLI / NOZZLES MAINTENANCE OPERATIONS
BE 2000 - BE 3000 - BE 4000 - BE 5000 - BE 6000 - BU4200 - BU 4300

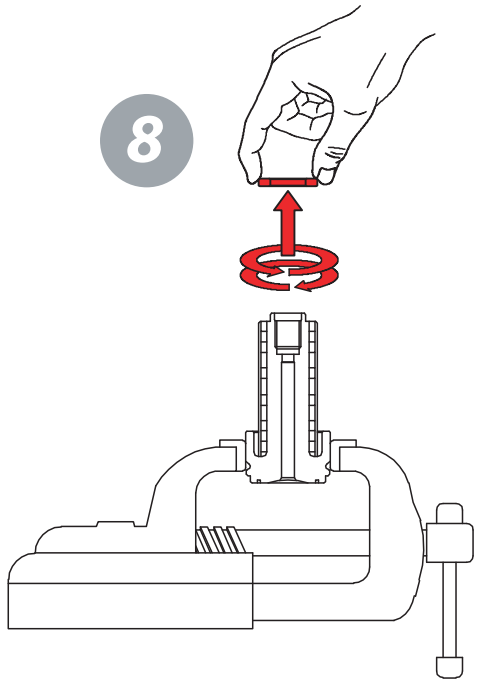
8

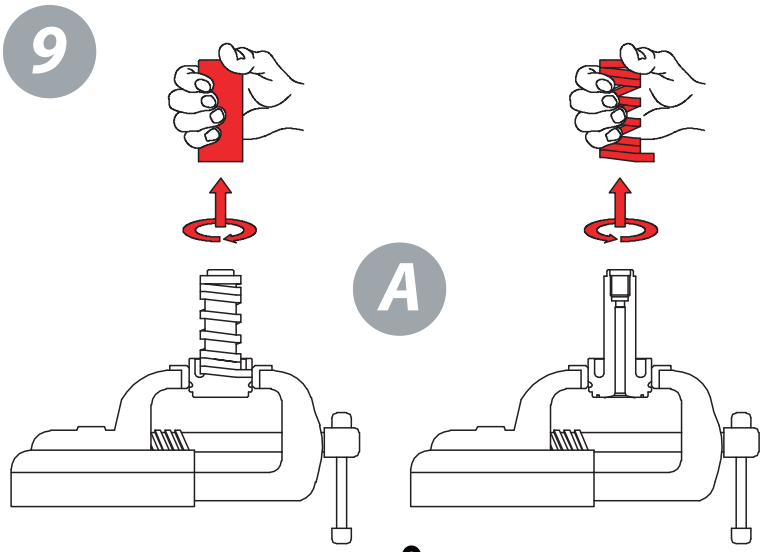
9
A

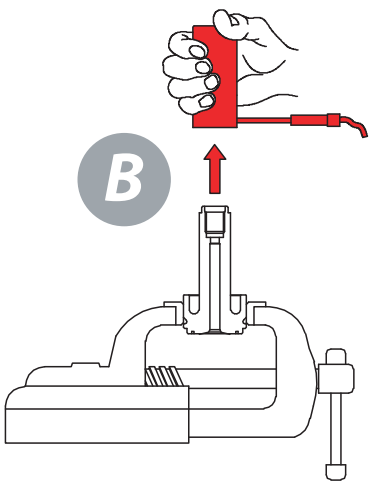
B

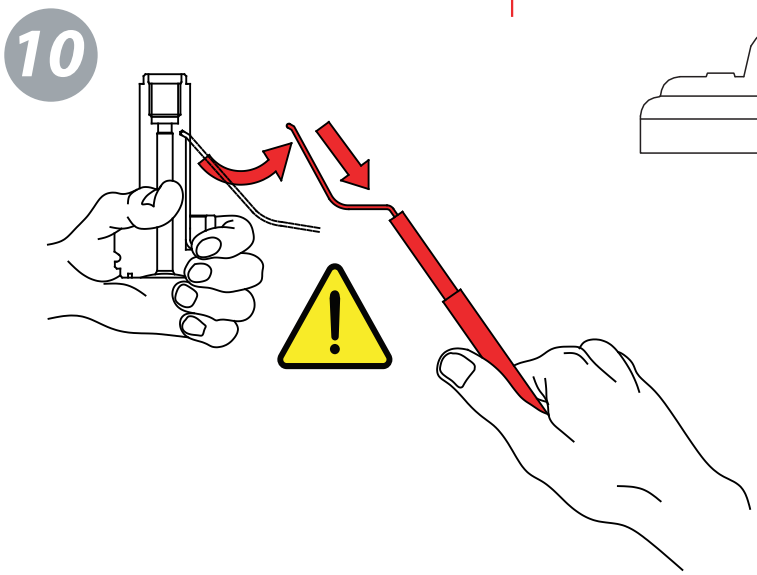
10

POWER OFF

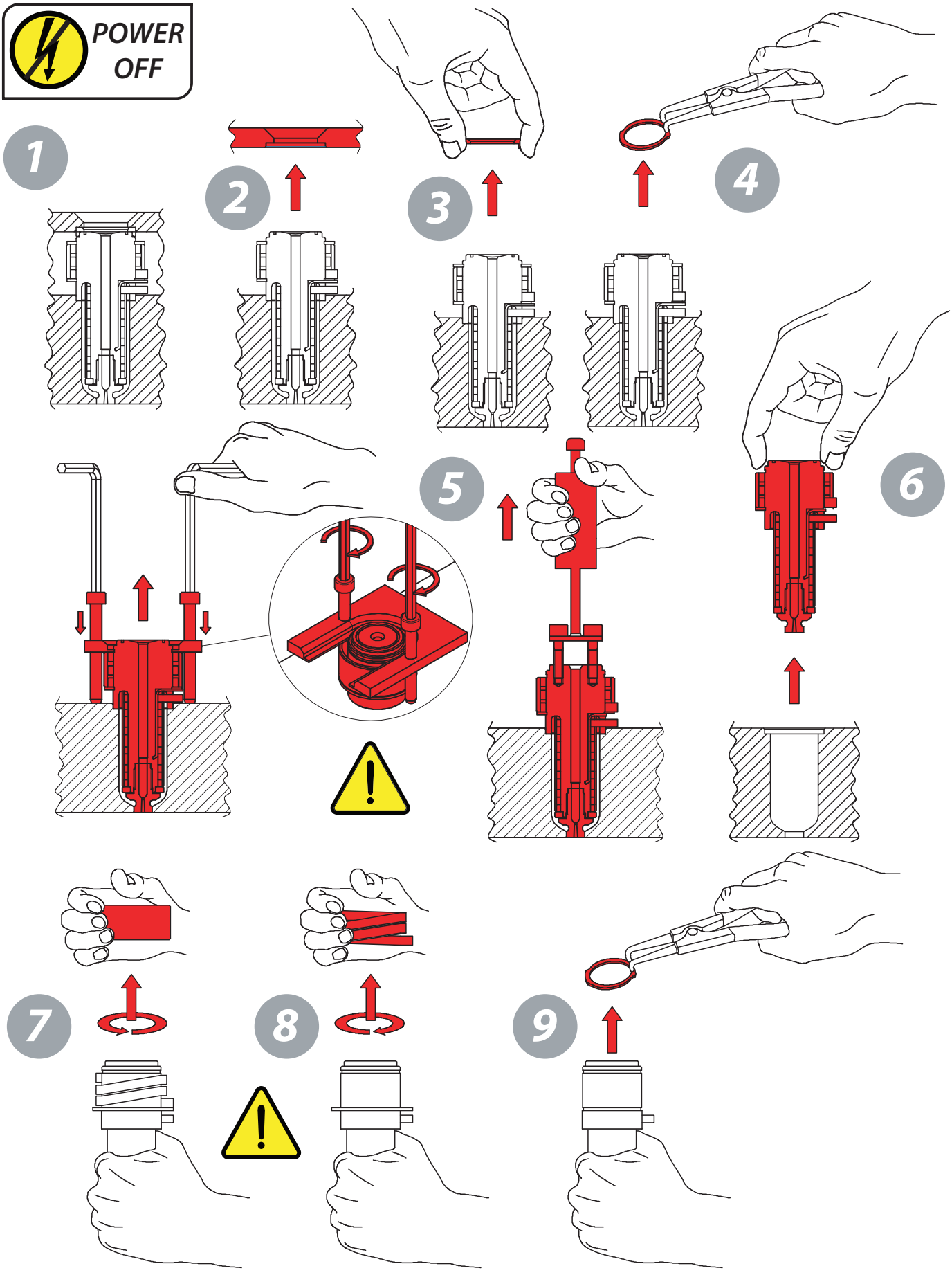

ISTRUZIONI DI MANUTENZIONE UGELLI / NOZZLES MAINTENANCE OPERATIONS
BE 2500 - BE 3500 - BE 4500 - BE 5500 - BE 6500

ISTRUZIONI DI MANUTENZIONE UGELLI / NOZZLES MAINTENANCE OPERATIONS
BE 2500 - BE 3500 - BE 4500 - BE 5500 - BE 6500

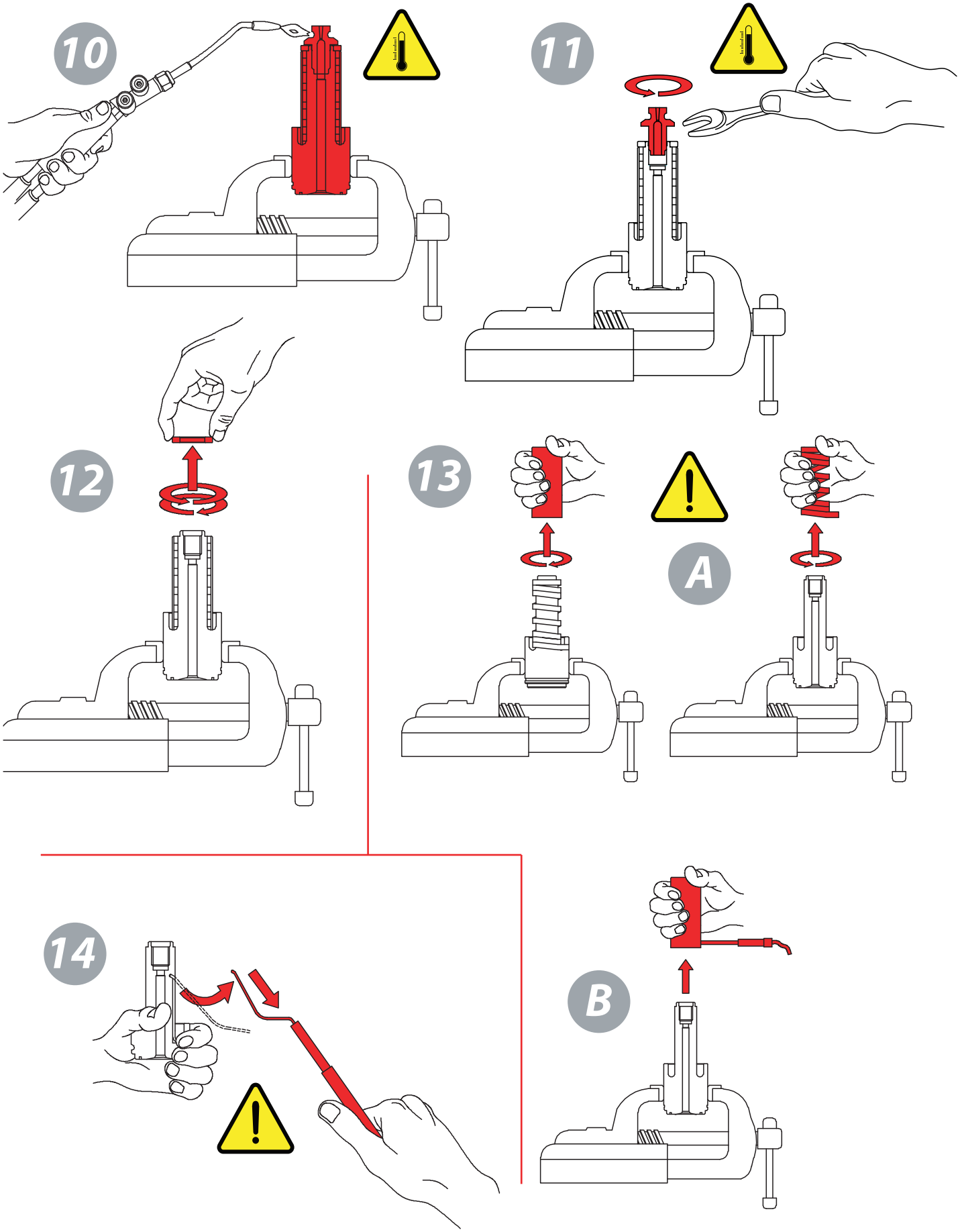

POWER OFF

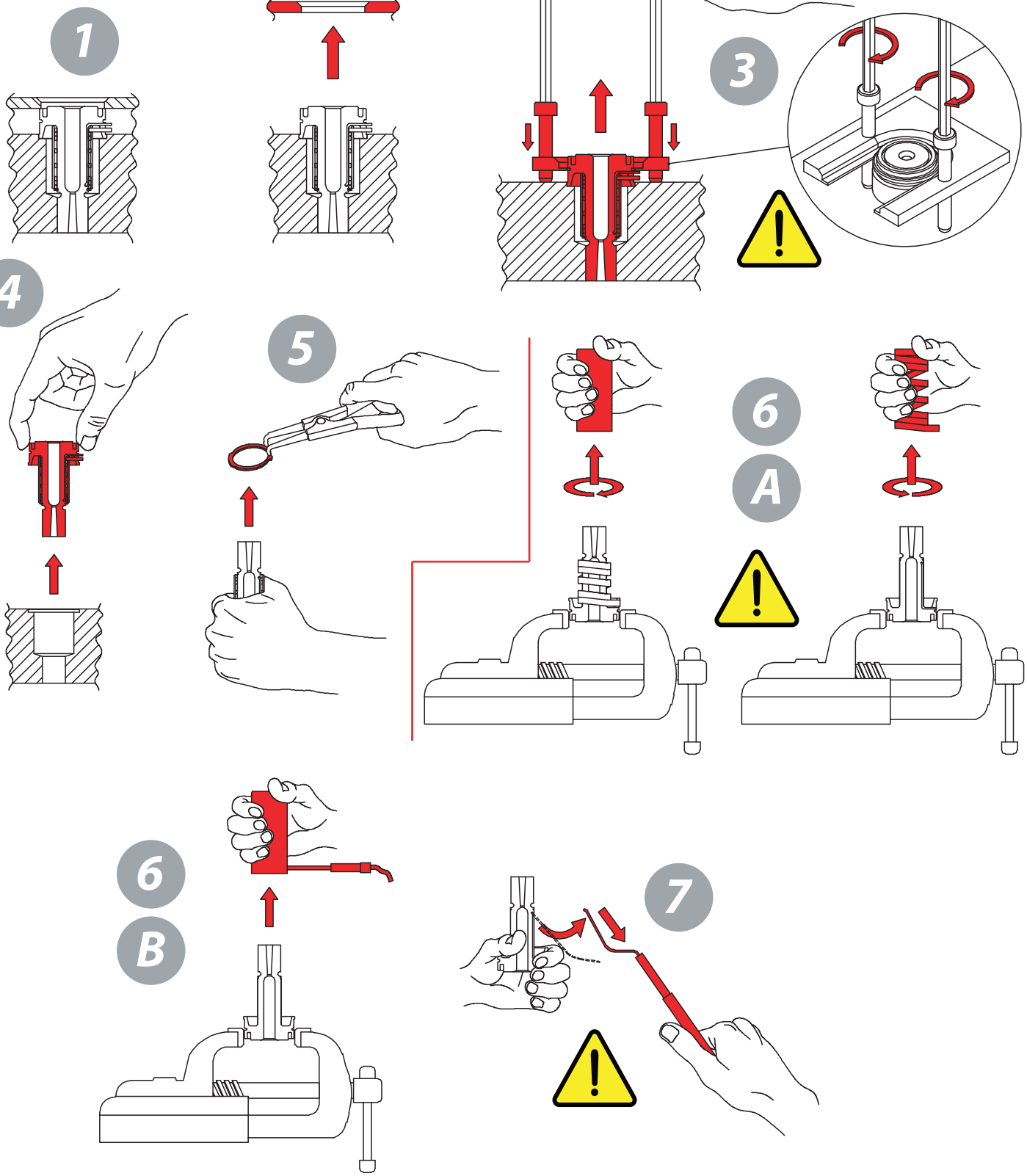

ISTRUZIONI DI MANUTENZIONE UGELLI / NOZZLES MAINTENANCE OPERATIONS
BU 2000 - BU 2100 - BU 3000 - BU 3100 - BU 3500 - BU 3600

POWER OFF

1

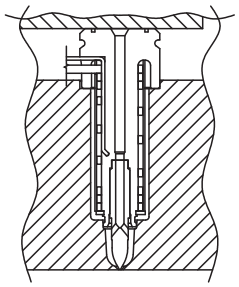

2

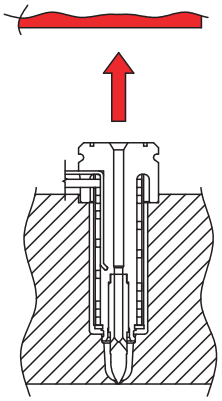

3

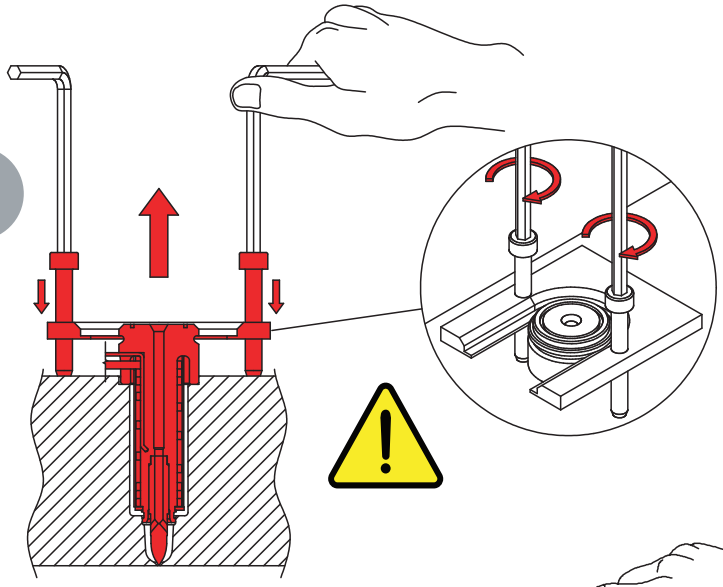

4

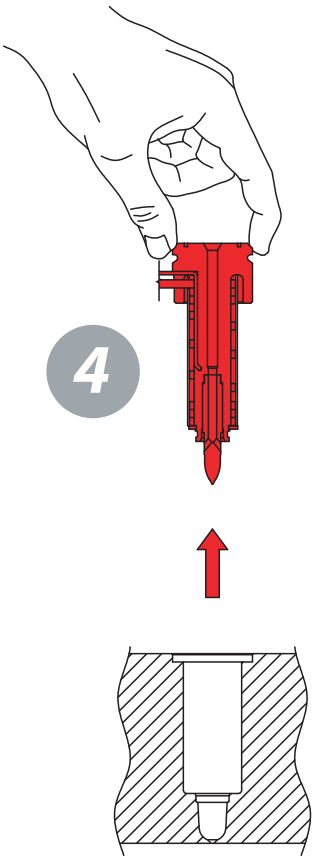

5

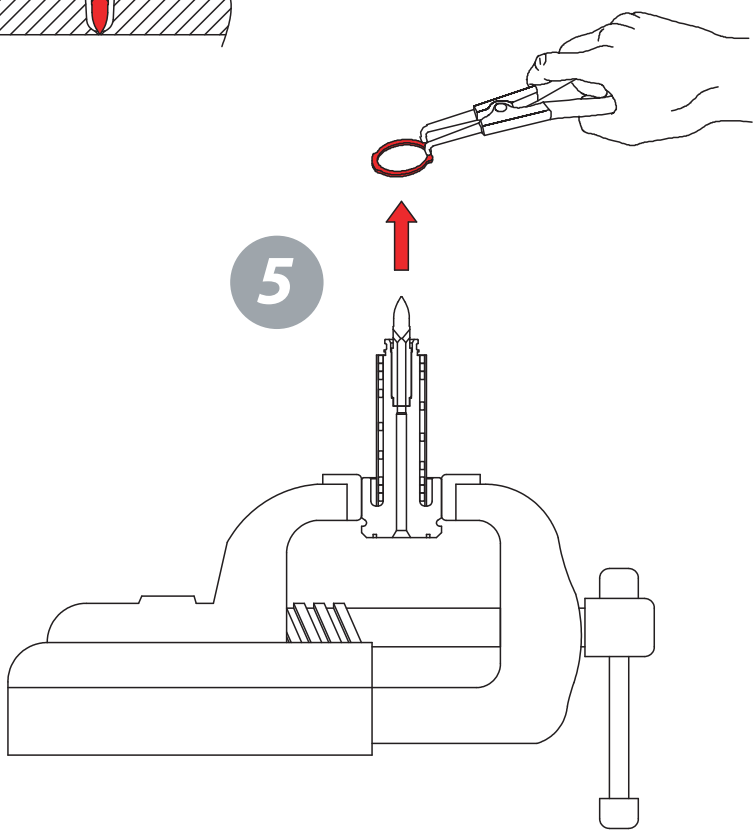

ISTRUZIONI DI MANUTENZIONE UGELLI / NOZZLES MAINTENANCE OPERATIONS
CL 2000

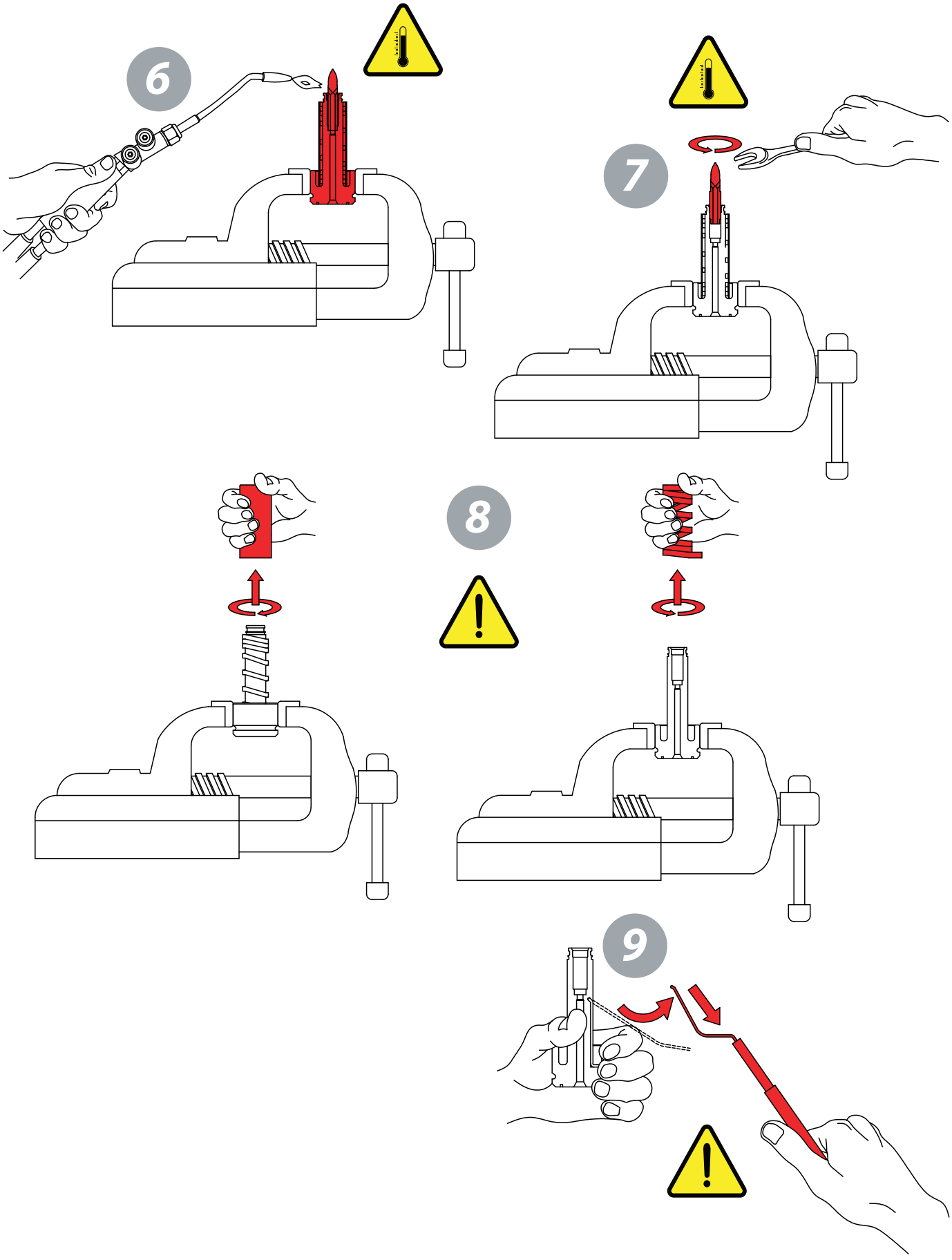
6
7
8
9

POWER OFF

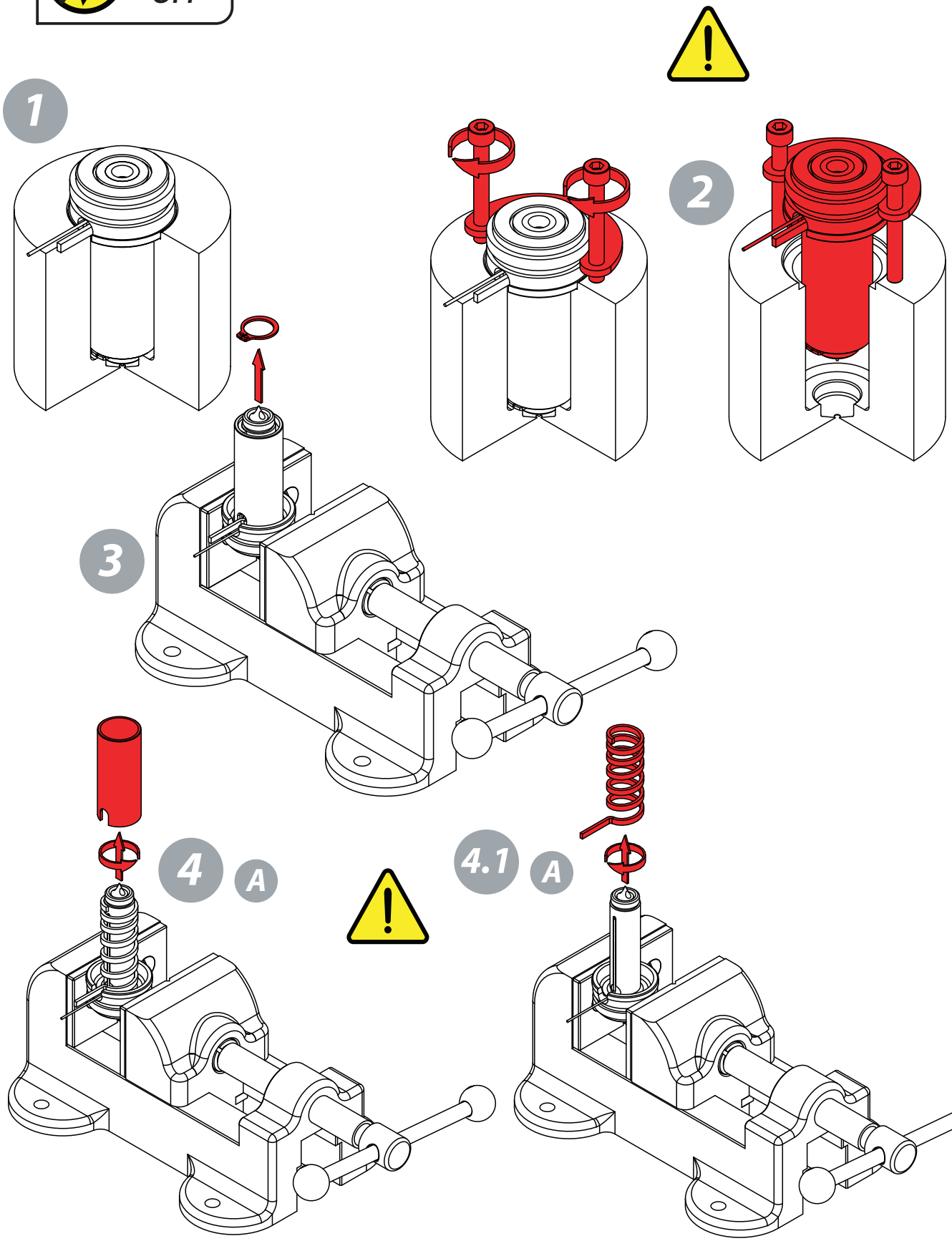

ISTRUZIONI DI MANUTENZIONE UGELLI / NOZZLES MAINTENANCE OPERATIONS
DL 2500 - DL2600

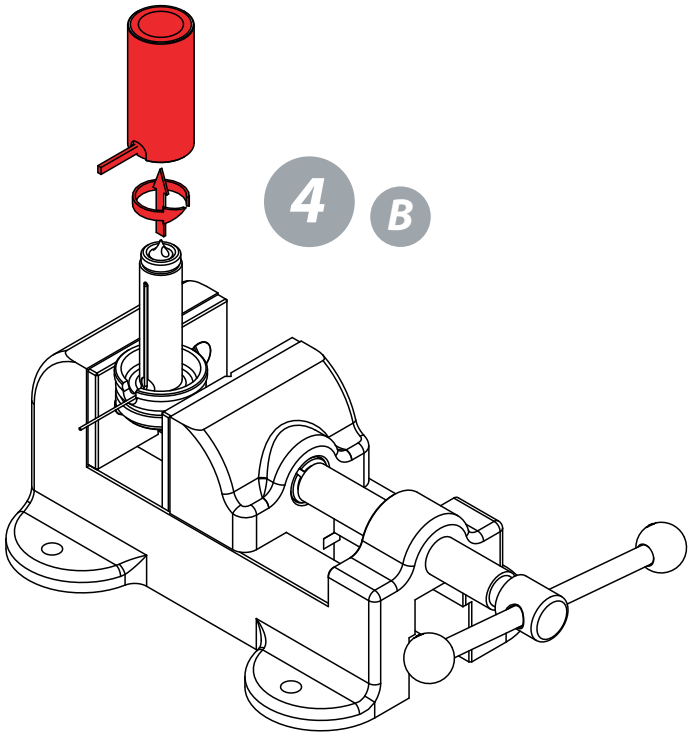

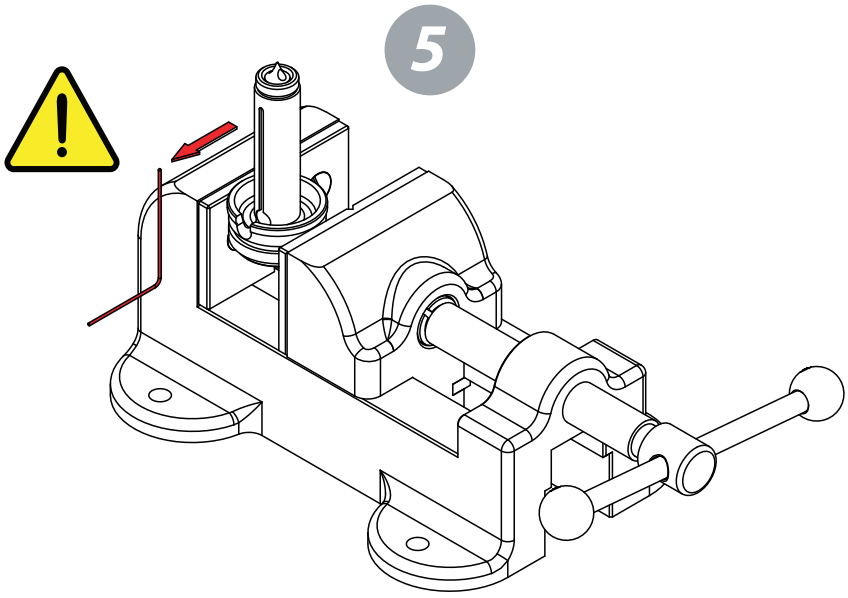

6

Per la sostituzione del Puntale contattare EMP
Contact EMP for Tip replacing

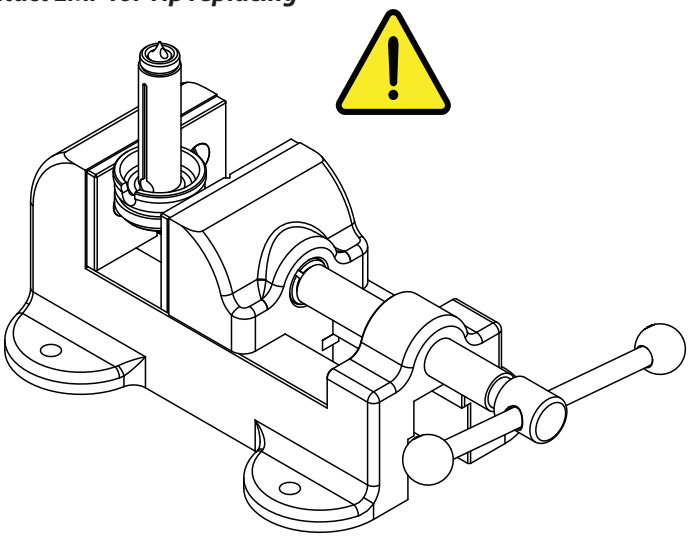

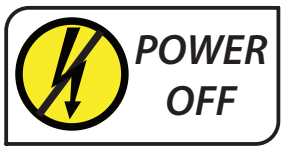

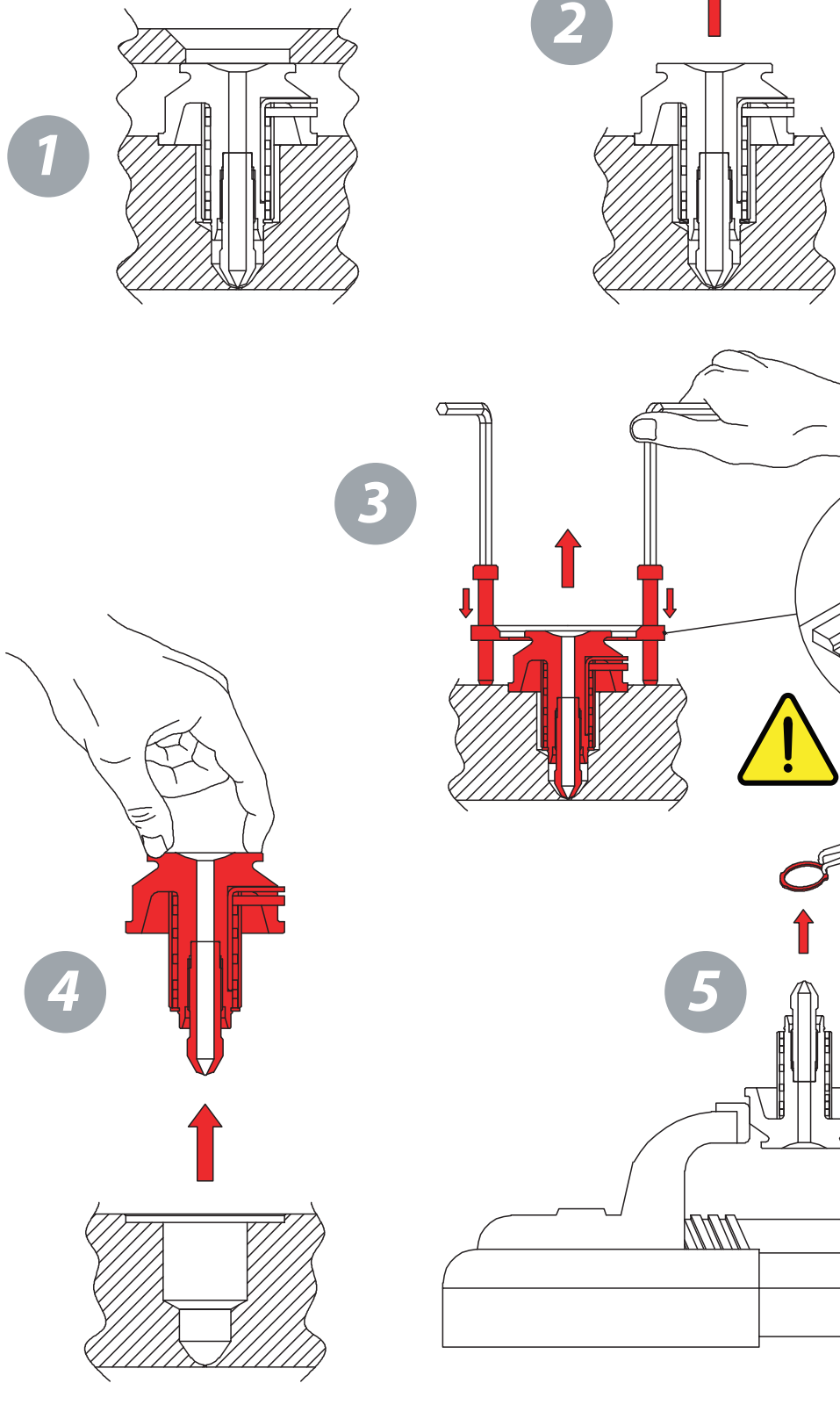

ISTRUZIONI DI MANUTENZIONE UGELLI / NOZZLES MAINTENANCE OPERATIONS
DL 3400 - DL 3500 - DL3600 - DL3700 - DL 5400 - DL 5500 - DL5600 - DL5700

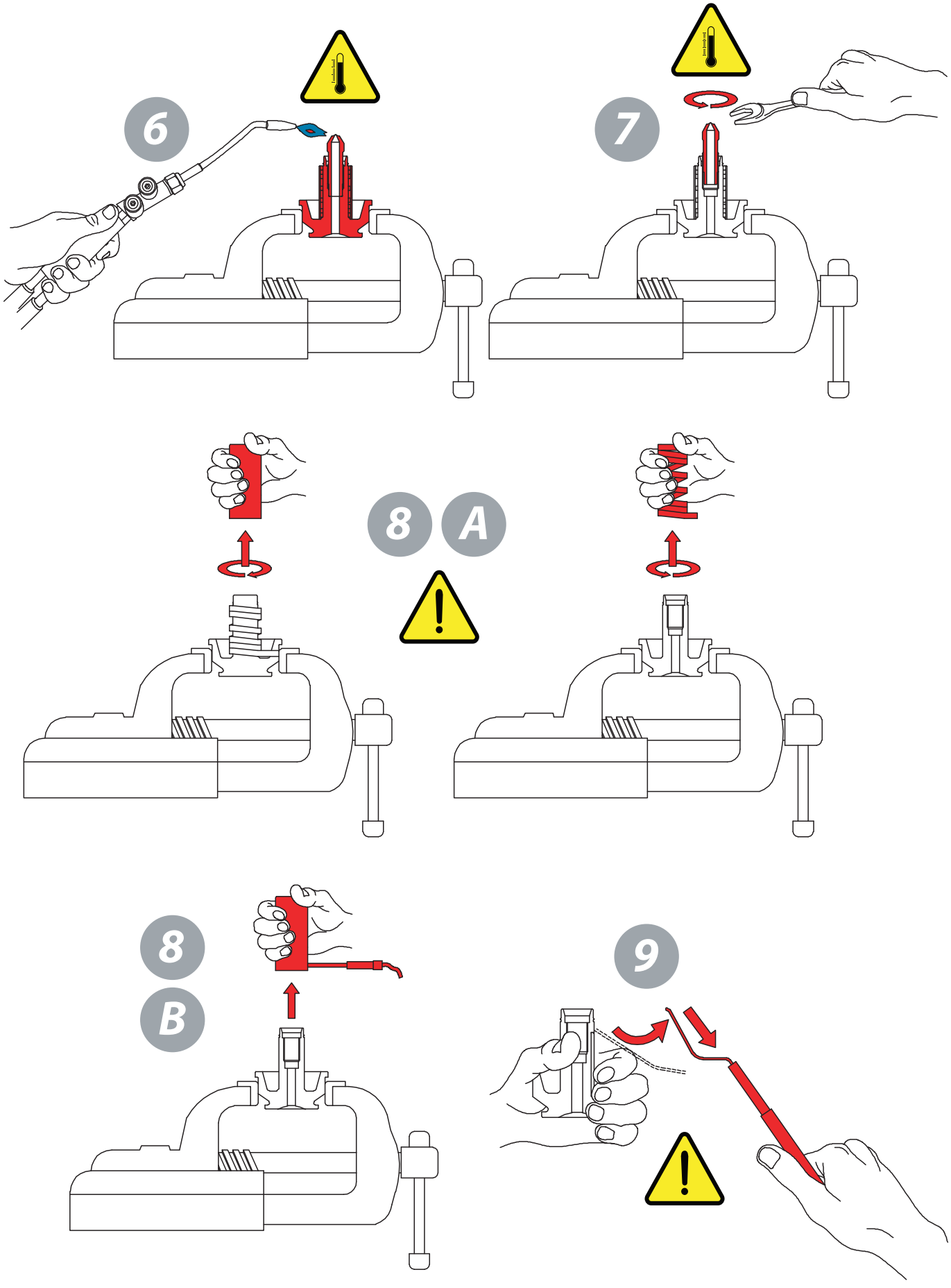
6
7
8
A
8
B
9

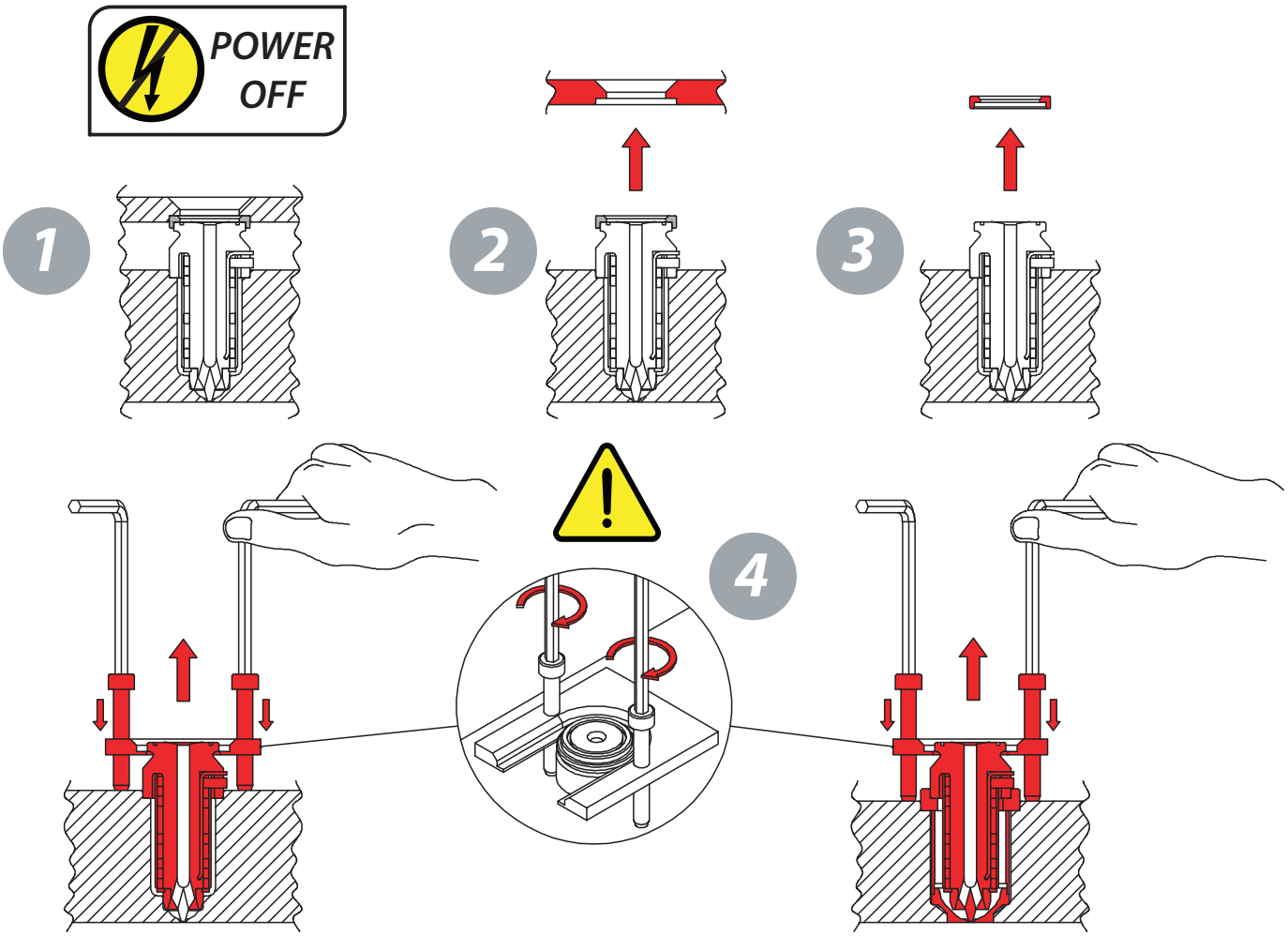

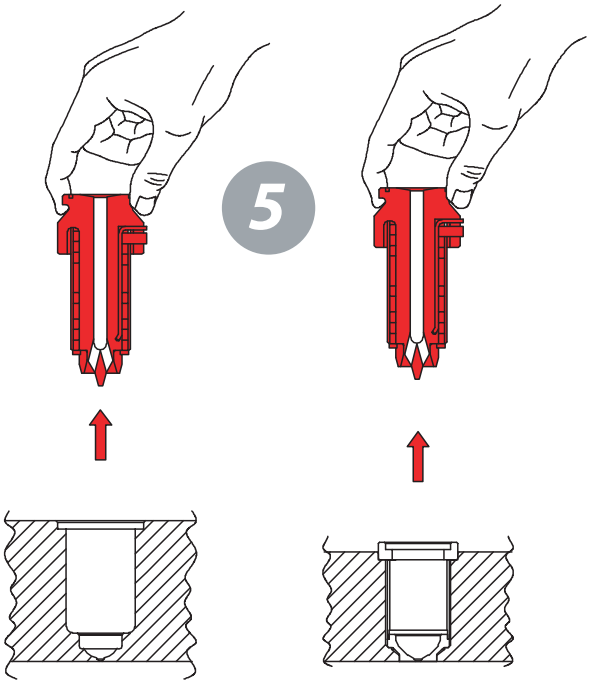

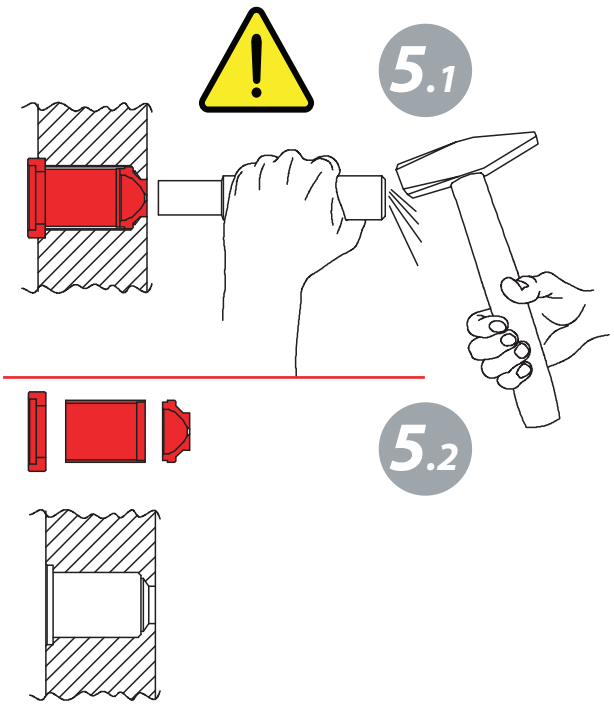

ISTRUZIONI DI MANUTENZIONE UGELLI / NOZZLES MAINTENANCE OPERATIONS
DP 2000 - DP 2100 - DP 3000 - DP 3100 - DP 5000 - DP 5100

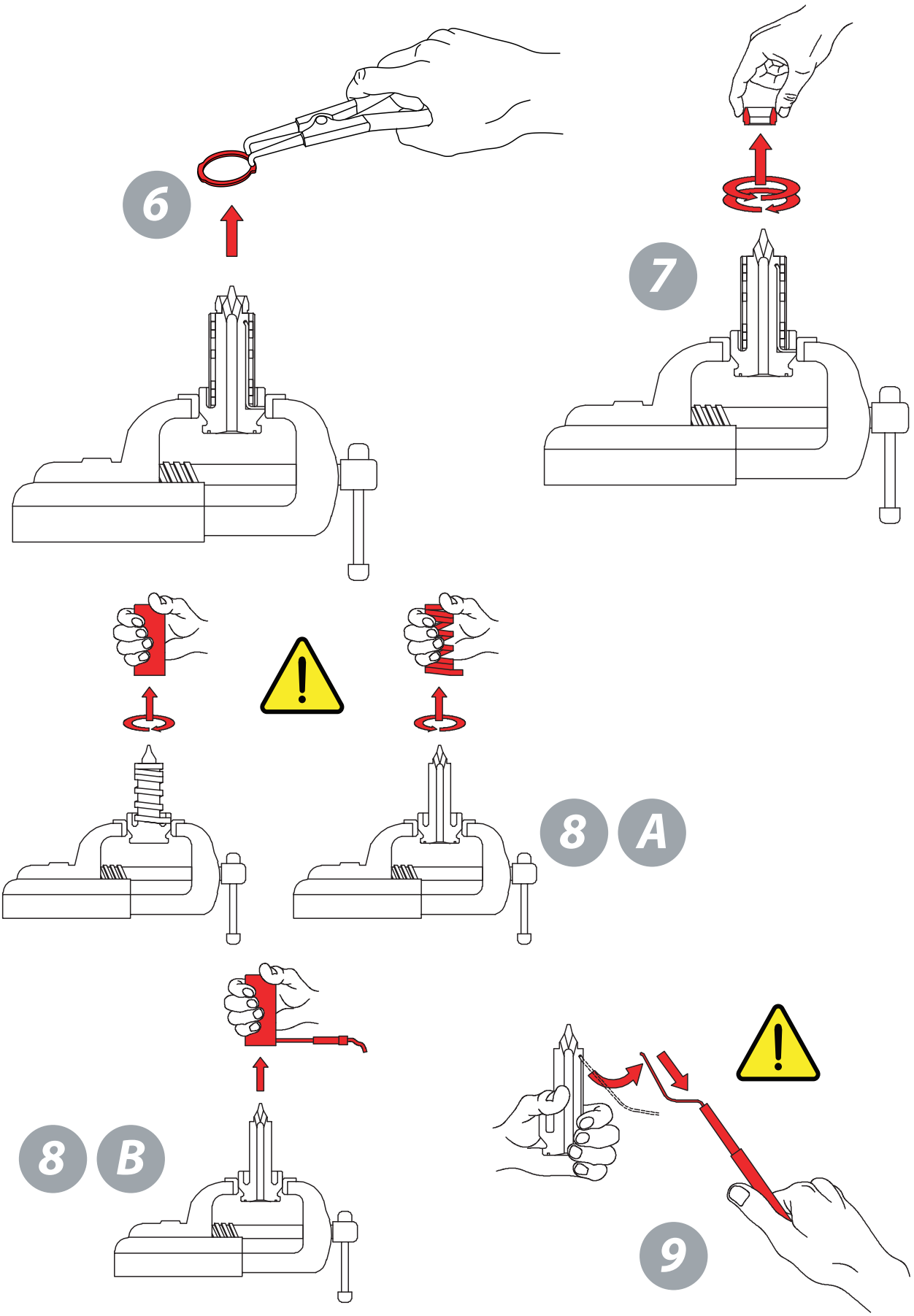
6
7
8 A
8 B
9

POWER OFF

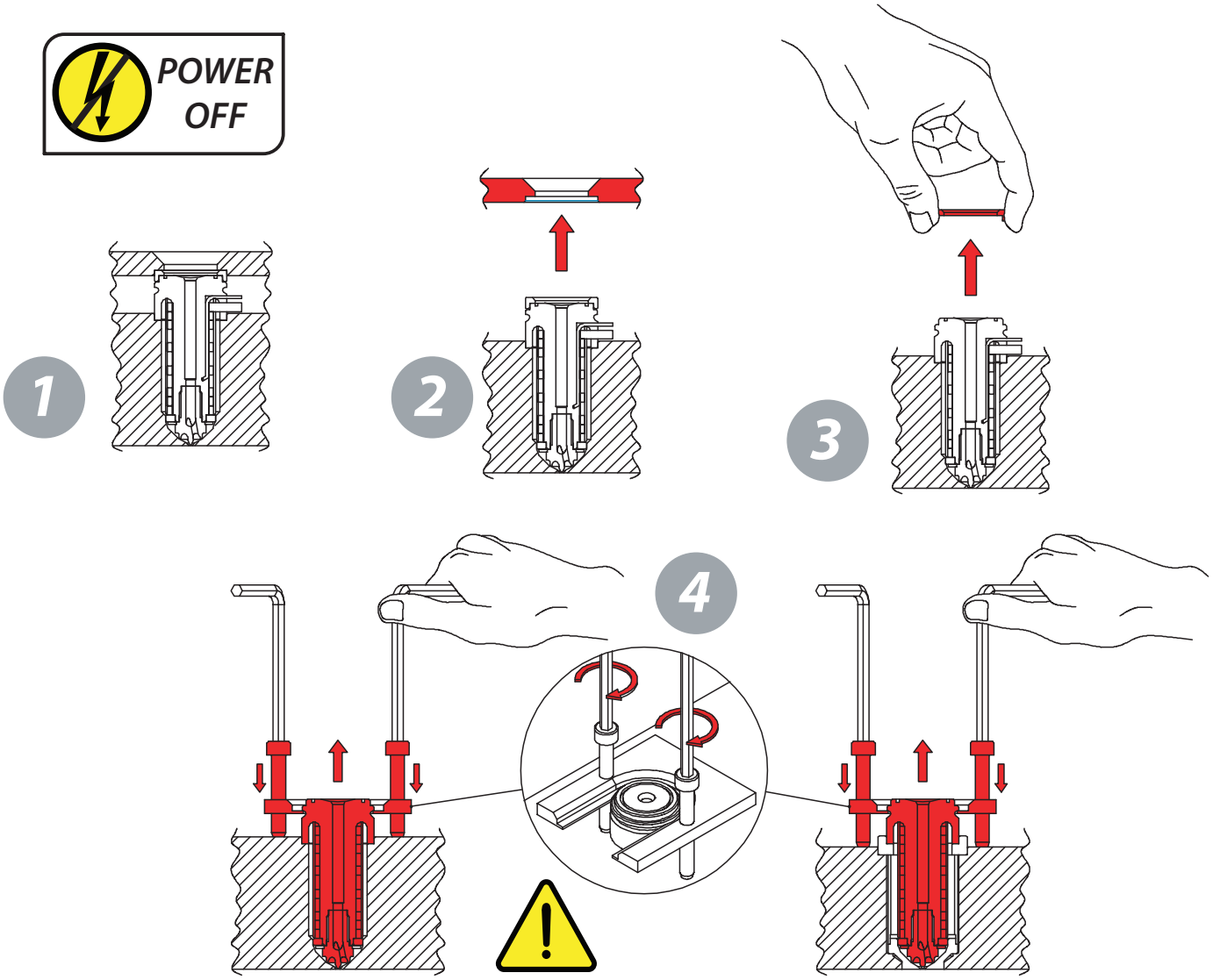

ISTRUZIONI DI MANUTENZIONE UGELLI / NOZZLES MAINTENANCE OPERATIONS

EP 2000 - EP 3000 - EP 4000 - EP 5000 - EP 6000 EP 2100 - EP 3100 - EP 4100 - EP 5100 - EP 6100 BU4000 - BU4100 - BU4400

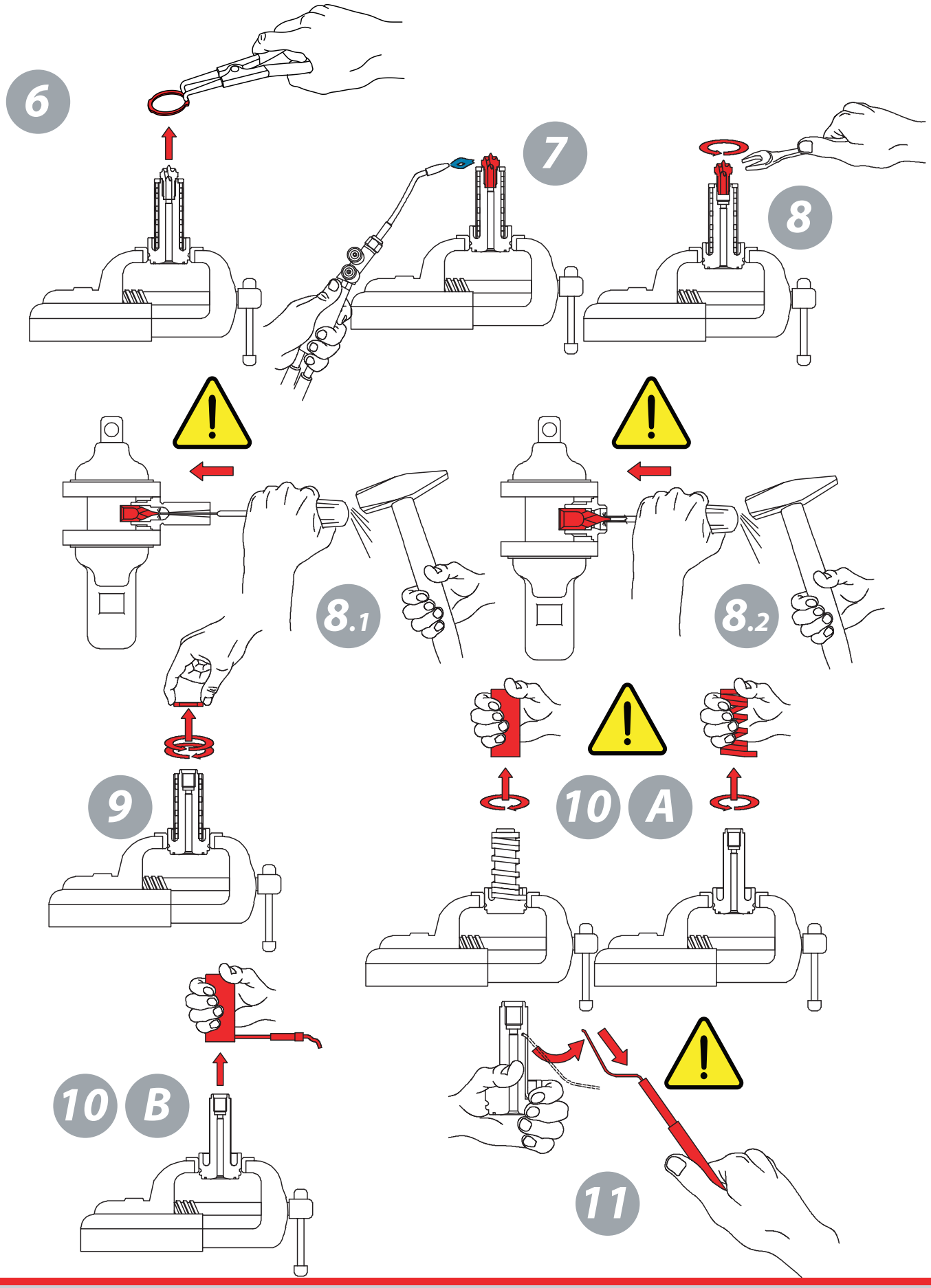
6
7
8
8.1
8.2
9
10 A
10 B
11

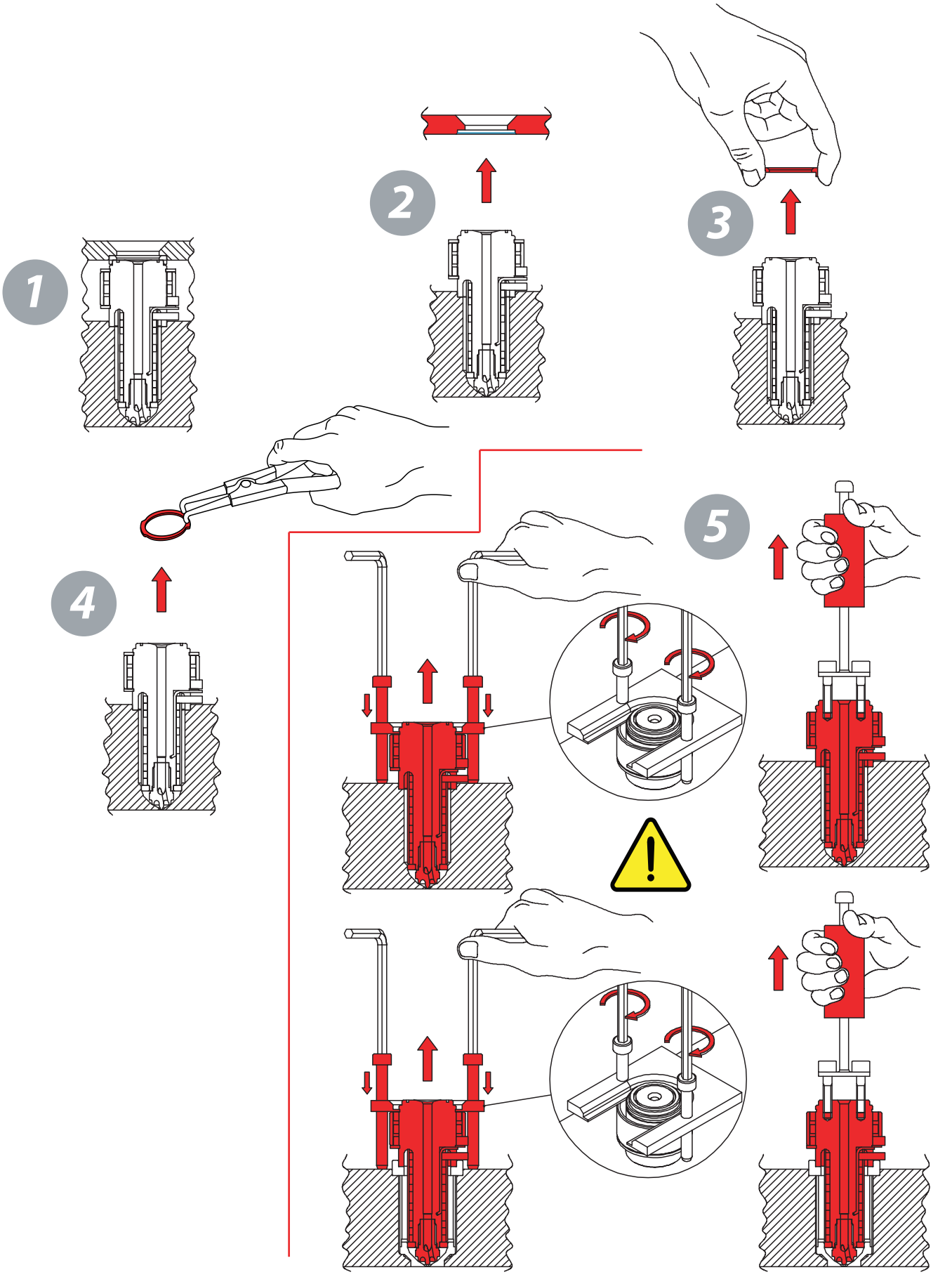

ISTRUZIONI DI MANUTENZIONE UGELLI / NOZZLES MAINTENANCE OPERATIONS
EP 2500 - EP 3500 - EP 4500 - EP 5500 - EP 6500 EP 2600 - EP 3600 - EP 4600 - EP 5600 - EP 6600

ISTRUZIONI DI MANUTENZIONE UGELLI / NOZZLES MAINTENANCE OPERATIONS
EP 2500 - EP 3500 - EP 4500 - EP 5500 - EP 6500 EP 2600 - EP 3600 - EP 4600 - EP 5600 - EP 6600

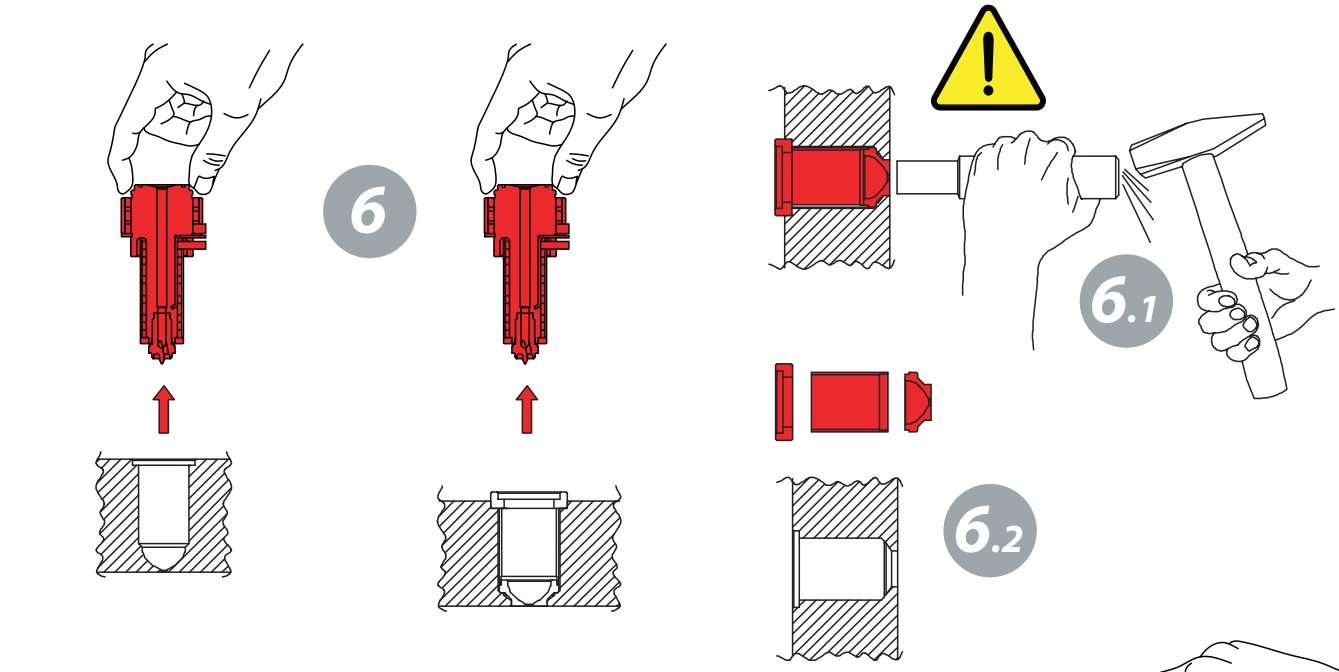

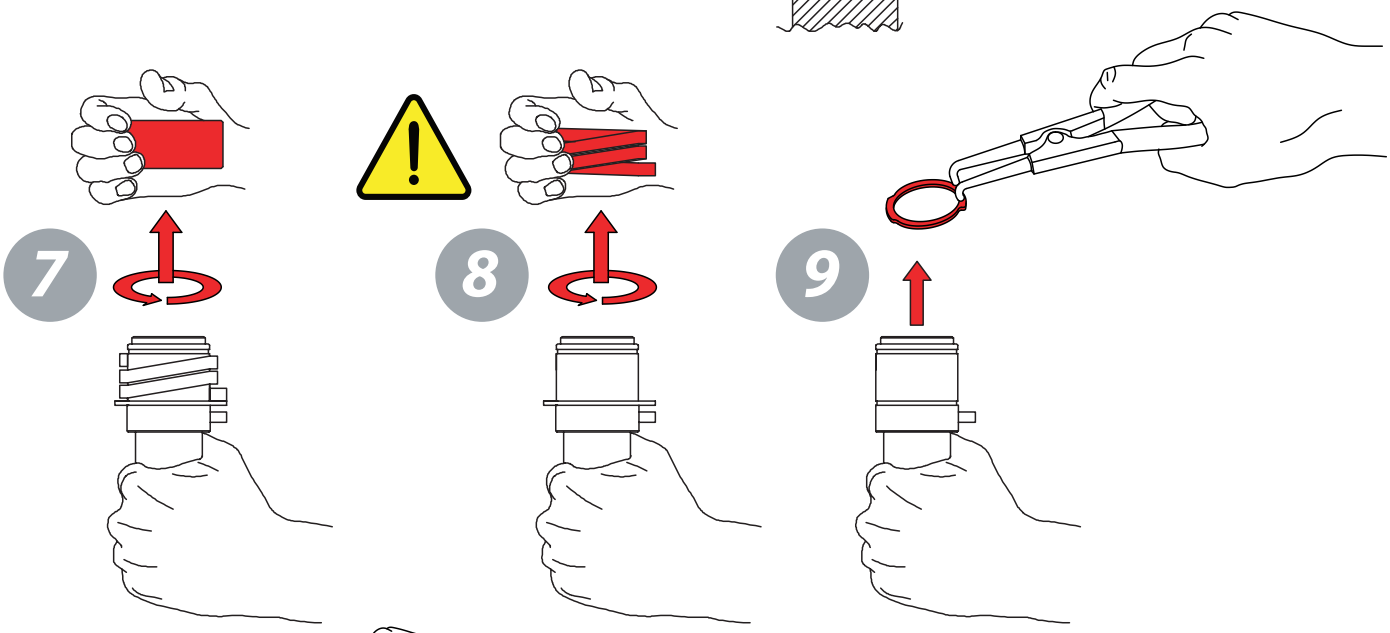

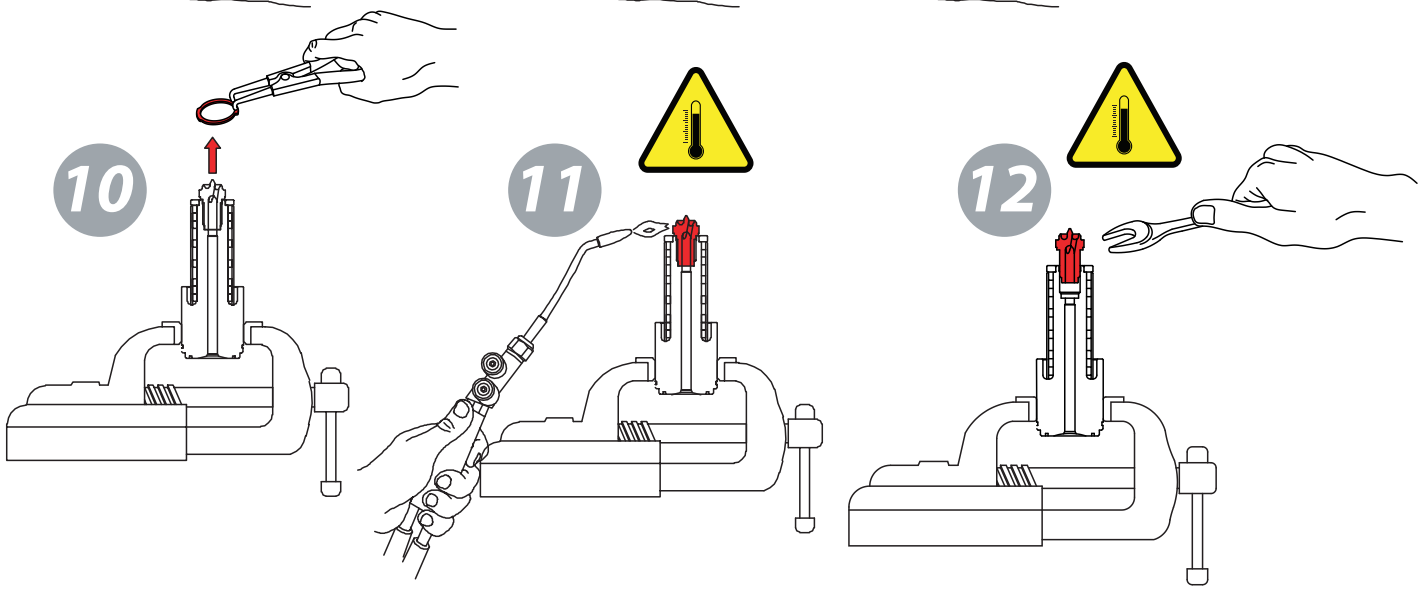

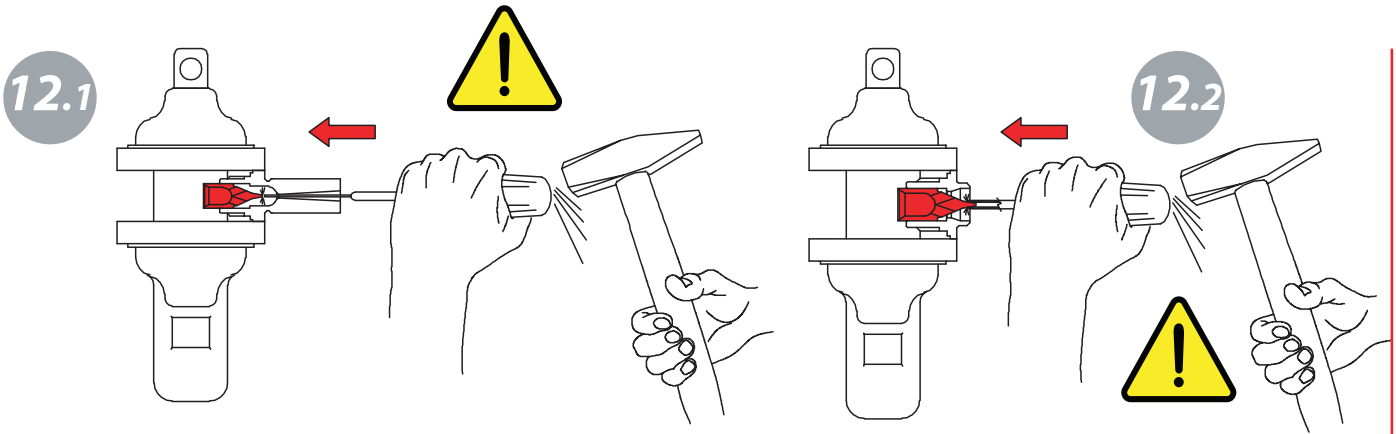

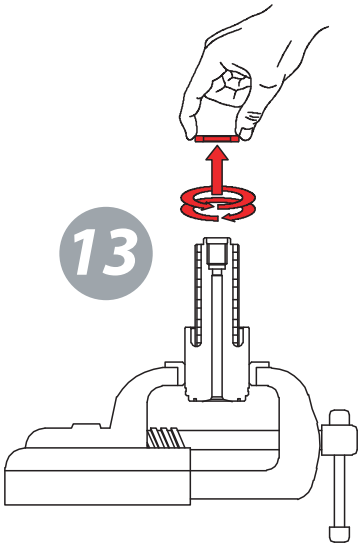

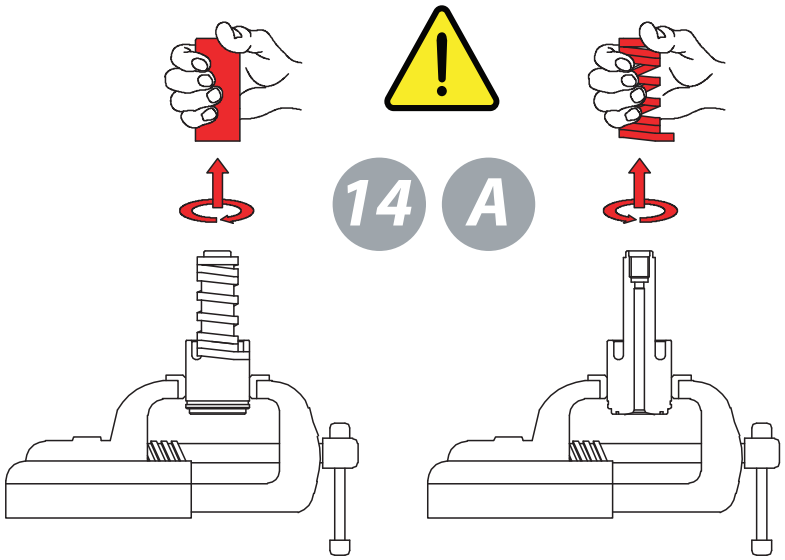

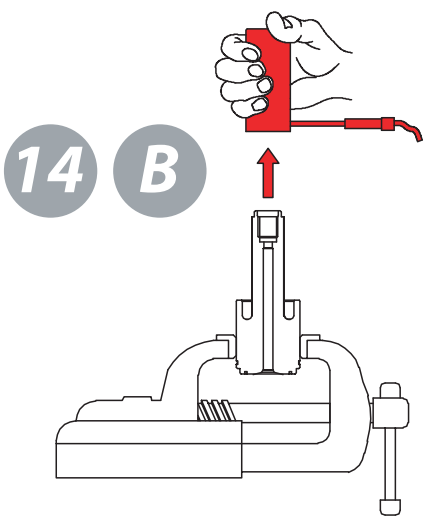

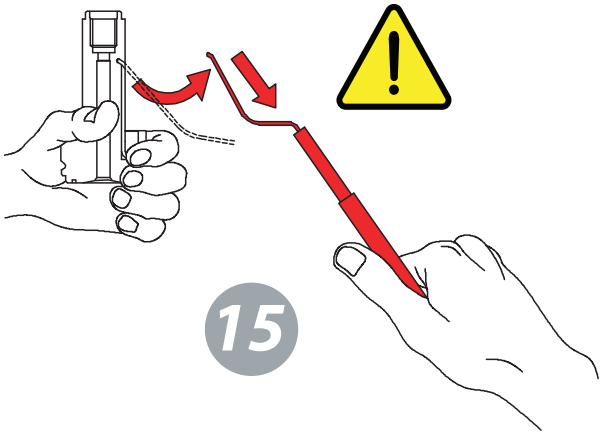

ISTRUZIONI DI MANUTENZIONE UGELLI / NOZZLES MAINTENANCE OPERATIONS
EP 2500 - EP 3500 - EP 4500 - EP 5500 - EP 6500 EP 2600 - EP 3600 - EP 4600 - EP 5600 - EP 6600

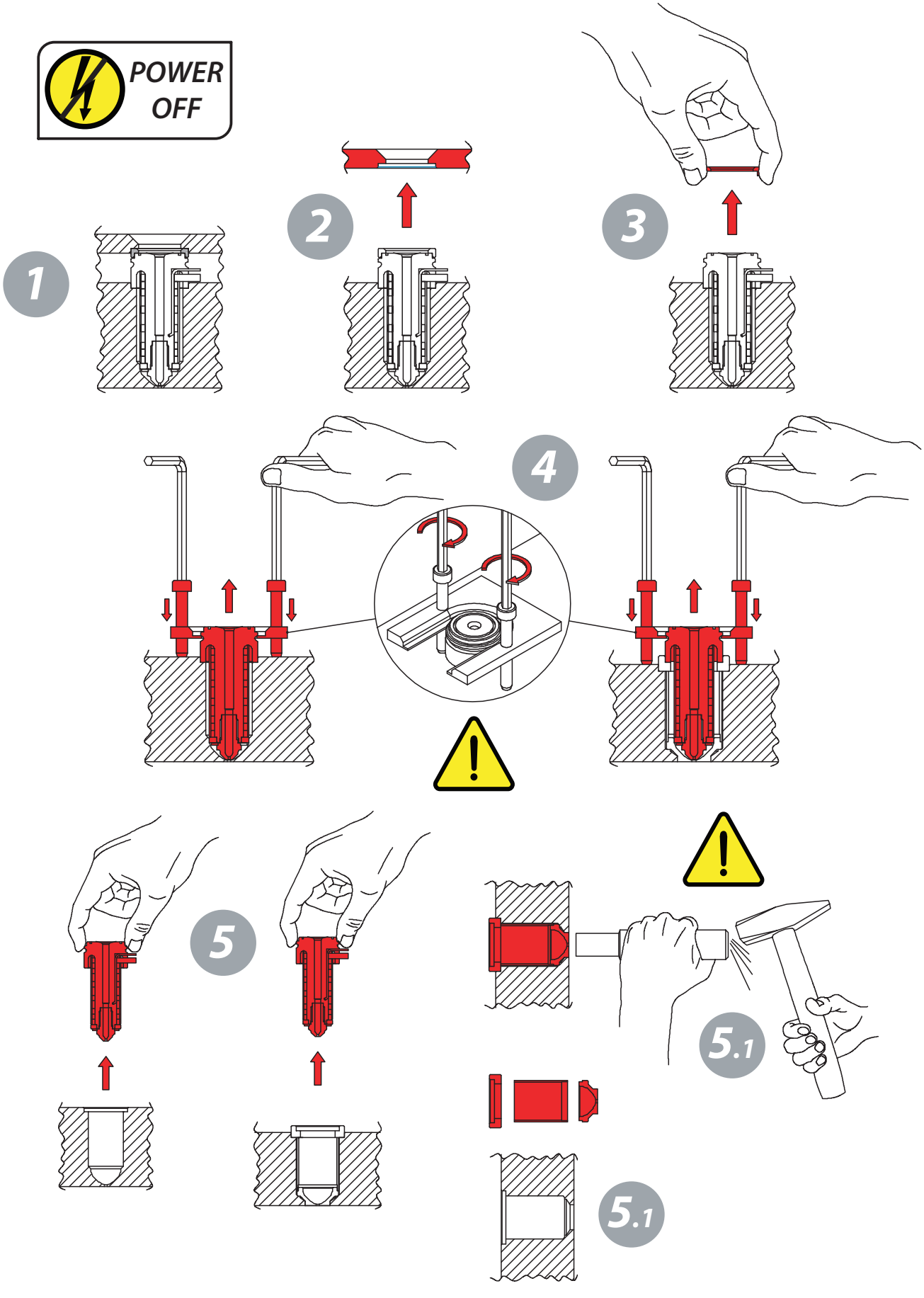

ISTRUZIONI DI MANUTENZIONE UGELLI / NOZZLES MAINTENANCE OPERATIONS
ER 2000 - ER 3000 - ER 4000 - ER 5000 - ER 6000 ER 2100 - ER3100 - ER 4100 - ER 5100 - ER 6100 BU 4050 - BU 4150 - BU 4450

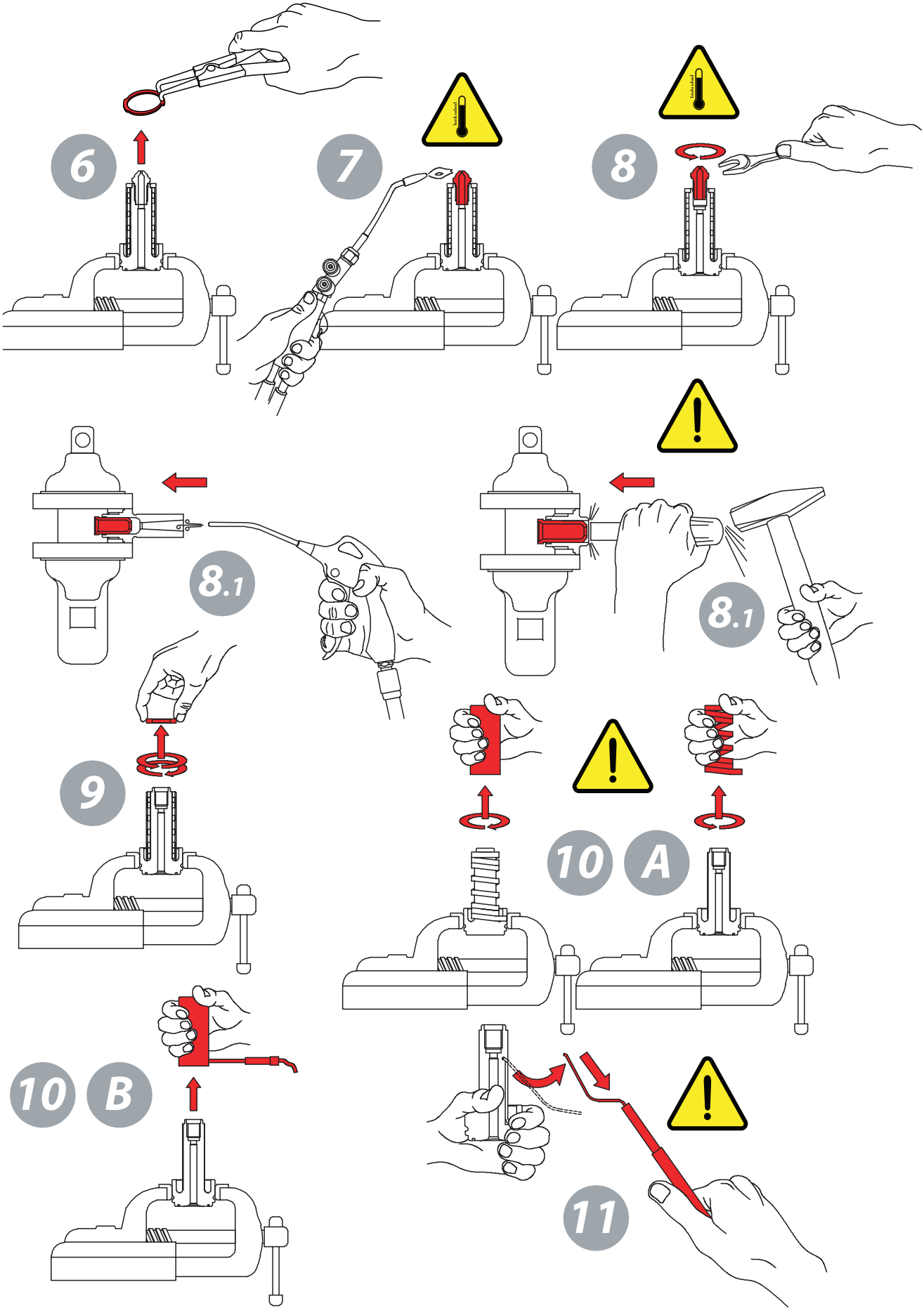
6
7
8
8.1
8.1
9
10 A
10 B
11

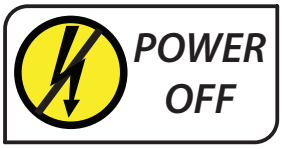

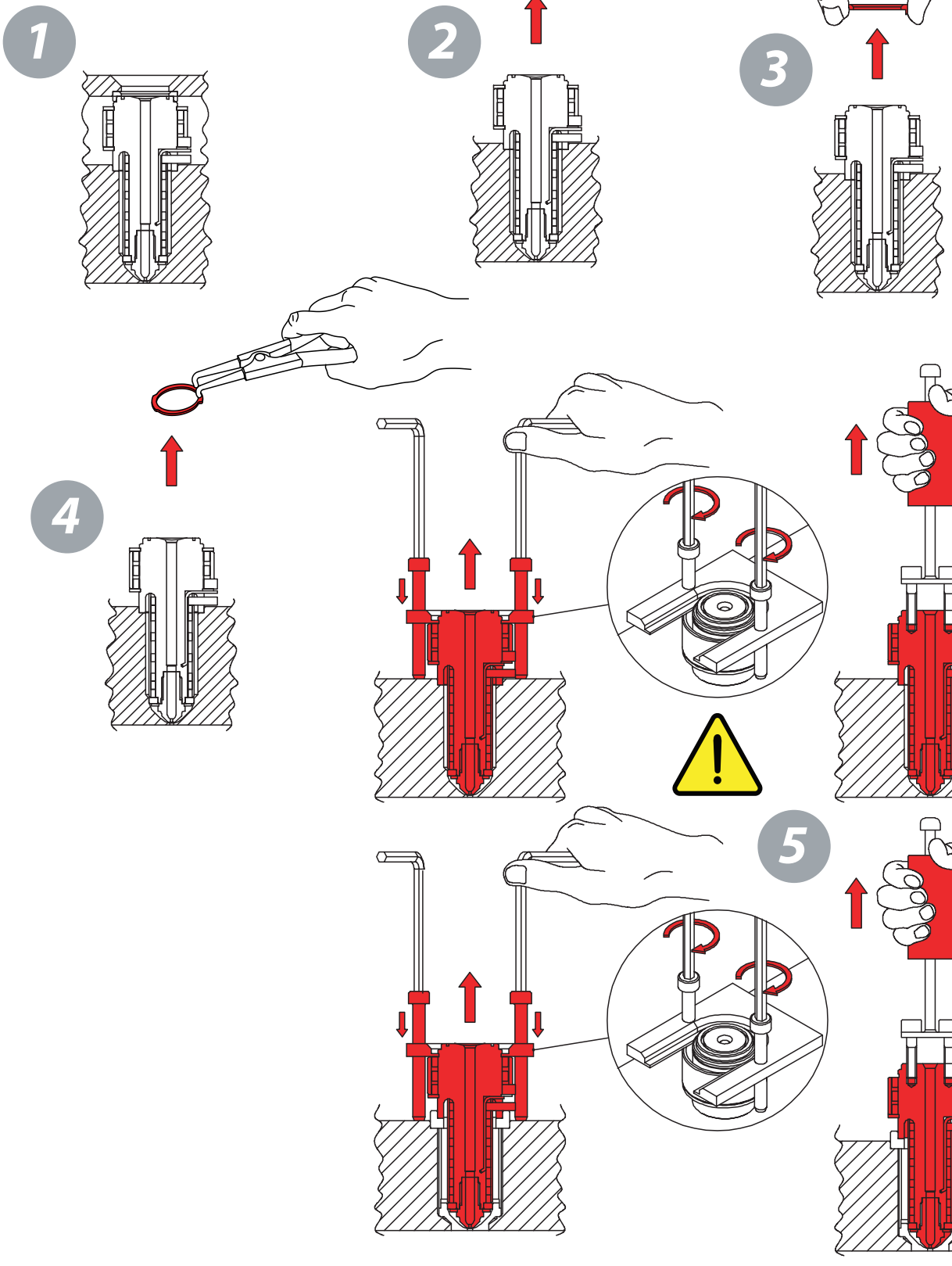

ISTRUZIONI DI MANUTENZIONE UGELLI / NOZZLES MAINTENANCE OPERATIONS
ER 2500 - ER 3500 - ER 4500 - ER 5500 - ER 6500 ER 2600 - ER 3600 - ER 4600 - ER5600 - ER 6600

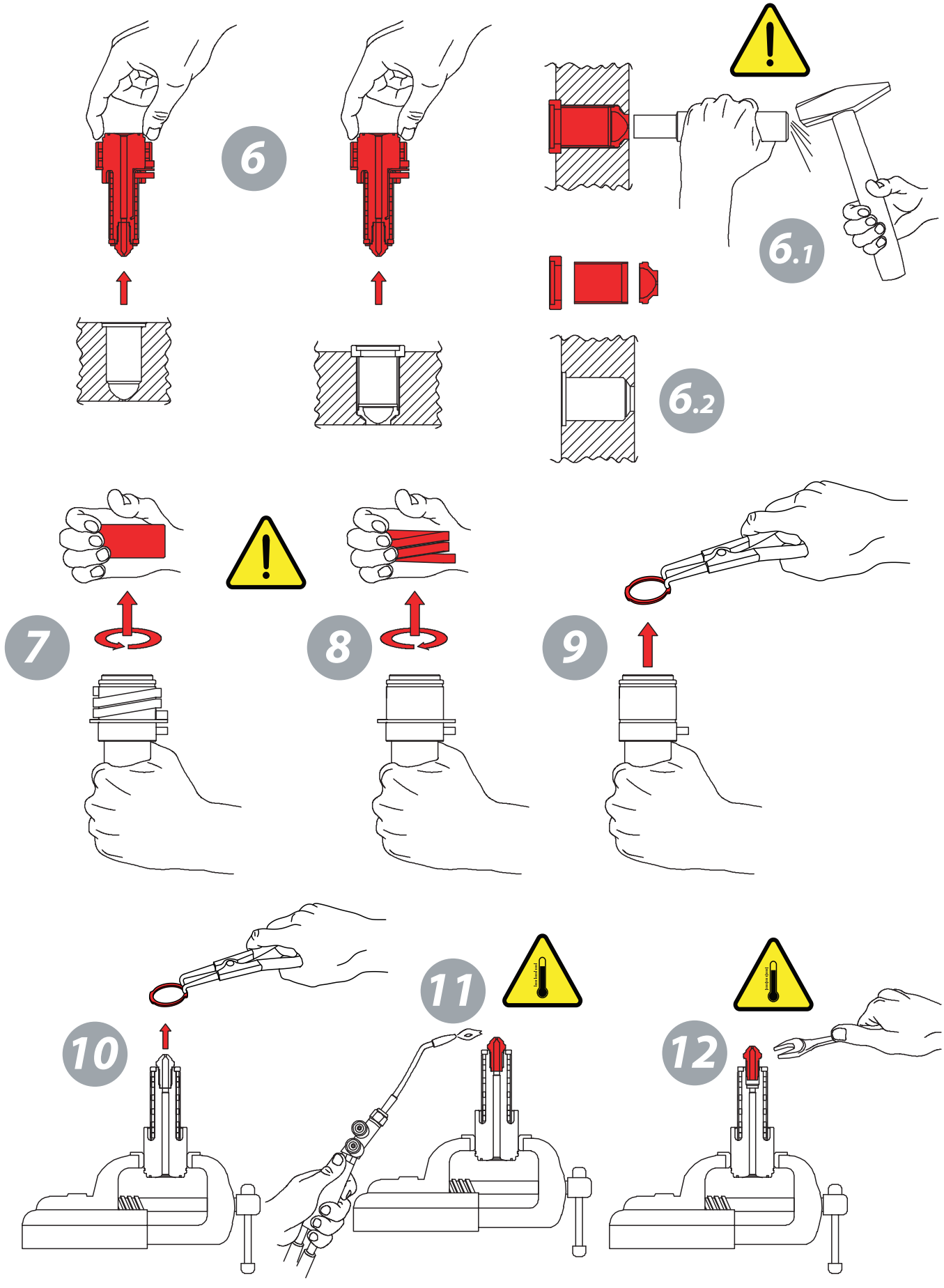
6
6.1
6.2
7
8
9
10
11
12

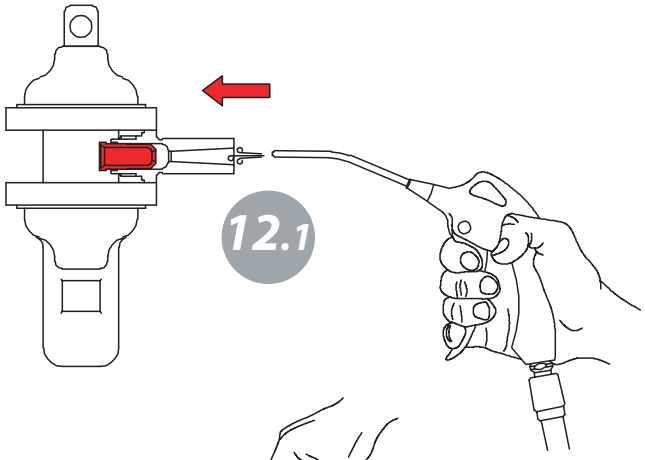

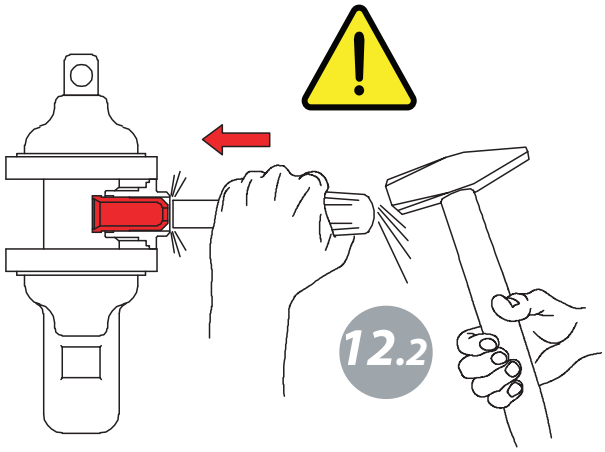

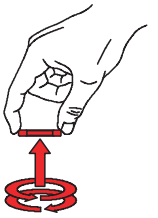

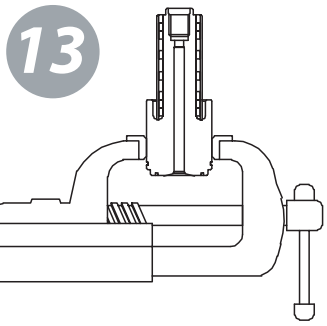

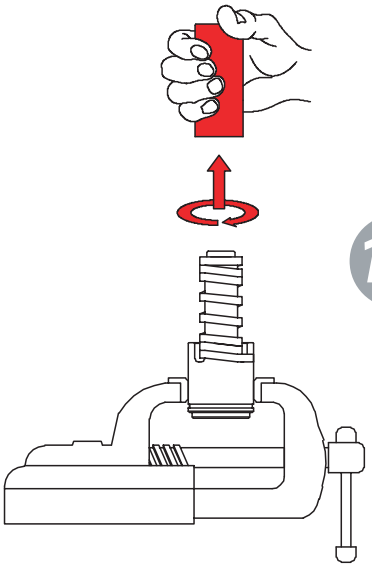

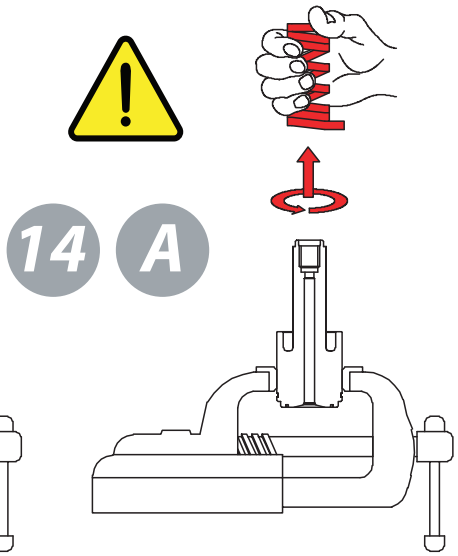

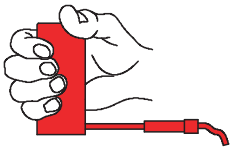

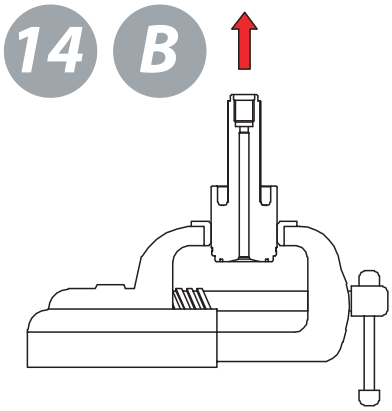

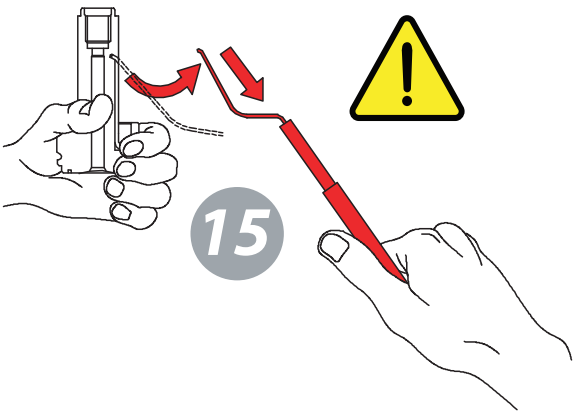

ISTRUZIONI DI MANUTENZIONE UGELLI / NOZZLES MAINTENANCE OPERATIONS
ER 2500 - ER 3500 - ER 4500 - ER 5500 - ER 6500 ER 2600 - ER 3600 - ER 4600 - ER5600 - ER 6600

POWER OFF

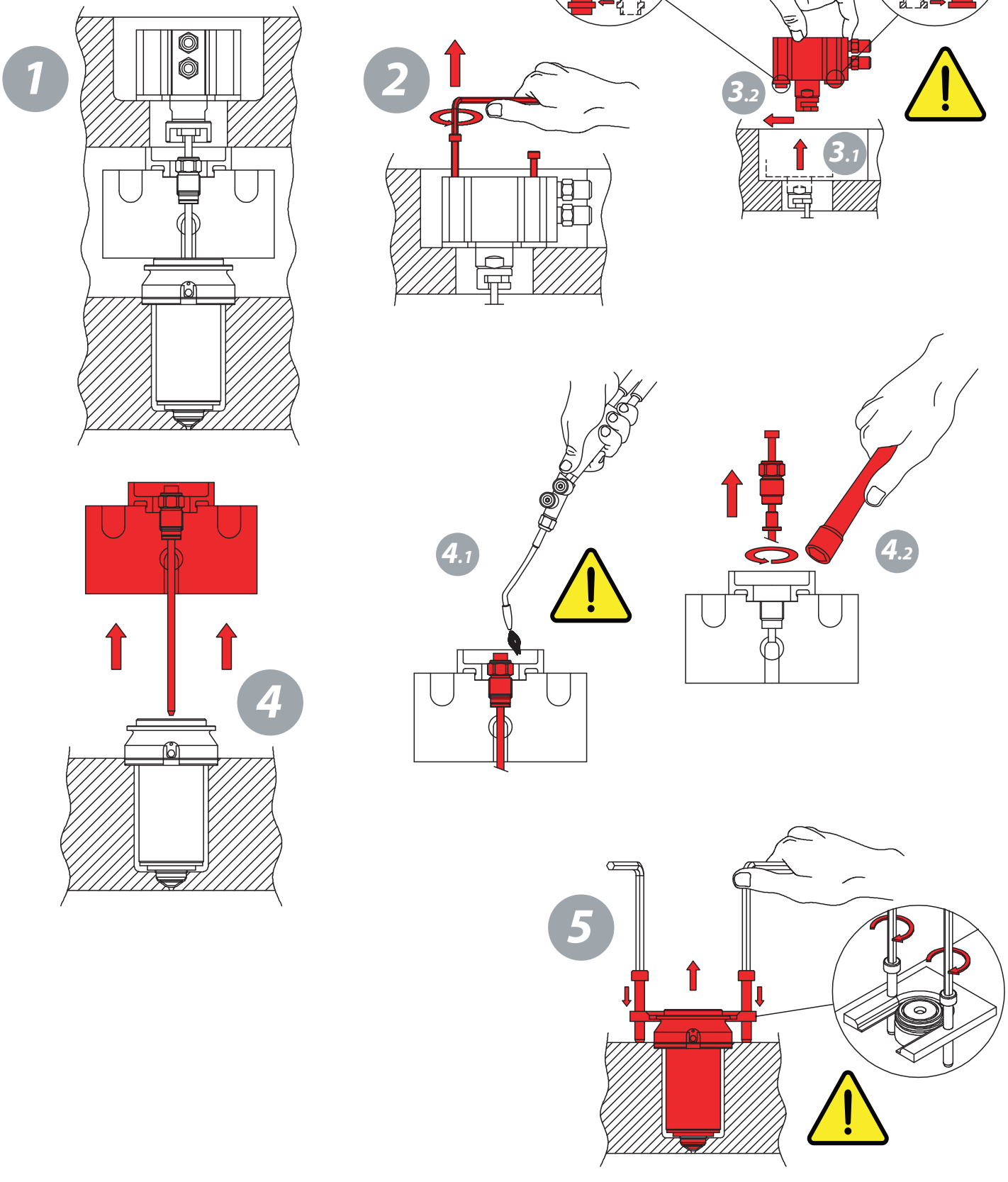

ISTRUZIONI DI MANUTENZIONE UGELLI / NOZZLES MAINTENANCE OPERATIONS
ET4000 - ET 5000 - ET 6000 ET 4100 - ET 5100 - ET 6100

ISTRUZIONI DI MANUTENZIONE UGELLI / NOZZLES MAINTENANCE OPERATIONS
ET4000 - ET 5000 - ET 6000 ET 4100 - ET 5100 - ET 6100

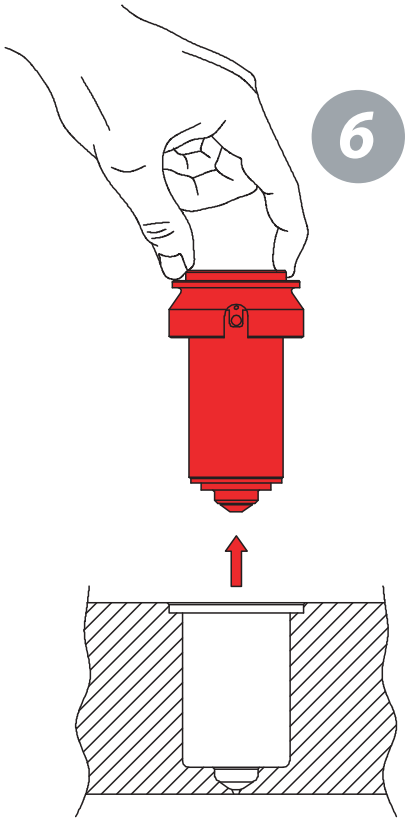

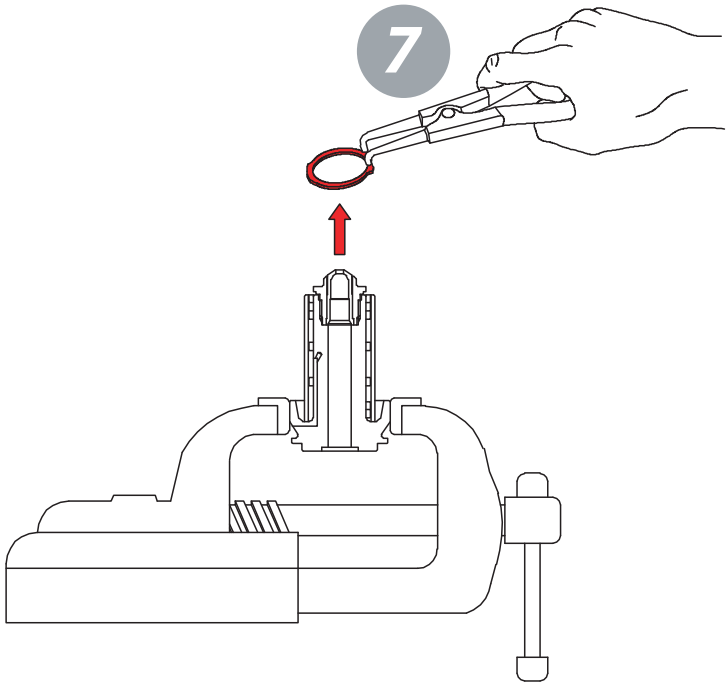

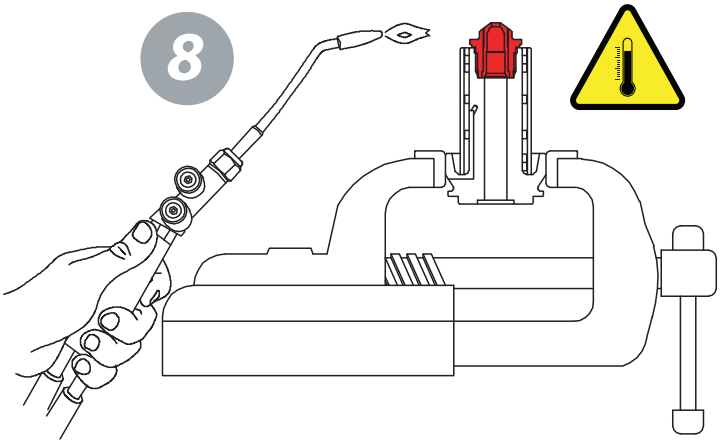

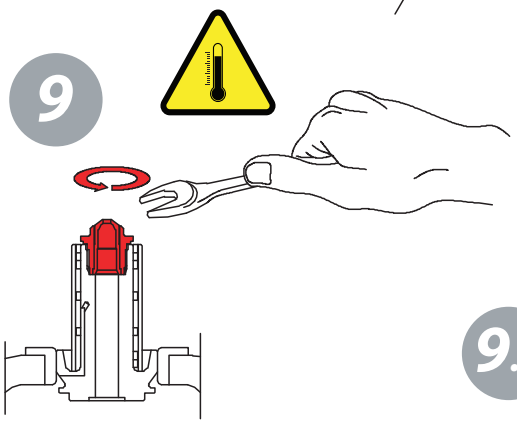

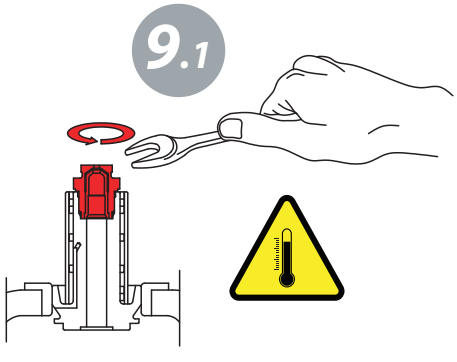

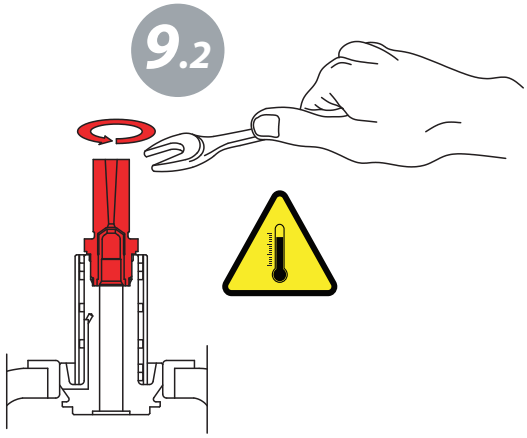

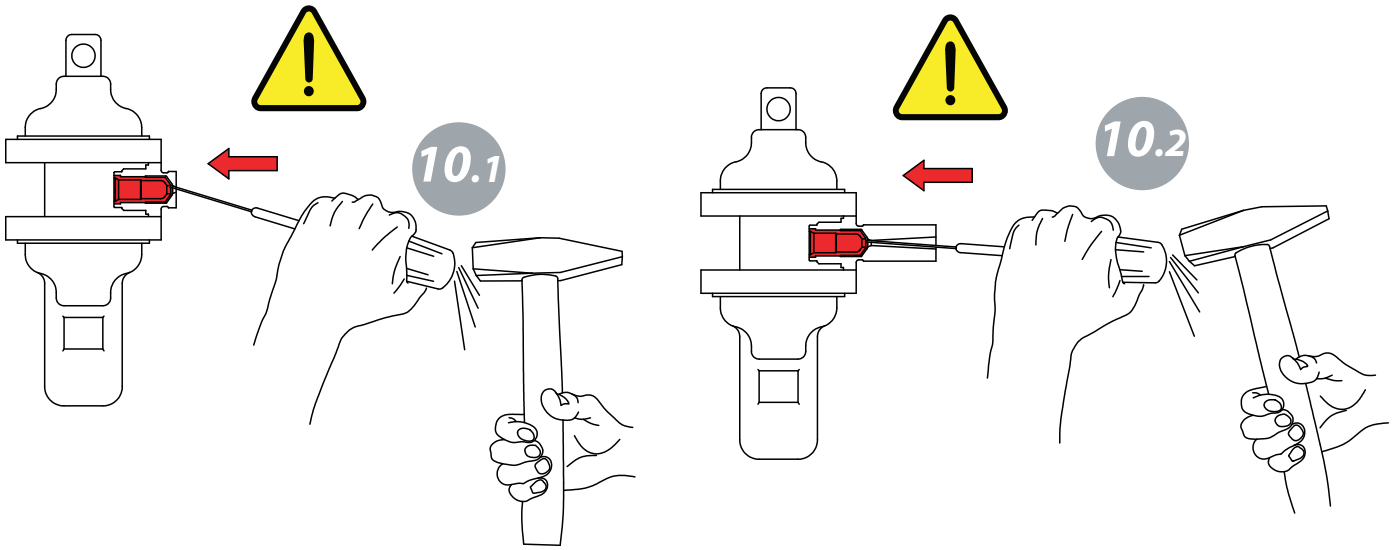
10.1
10.2

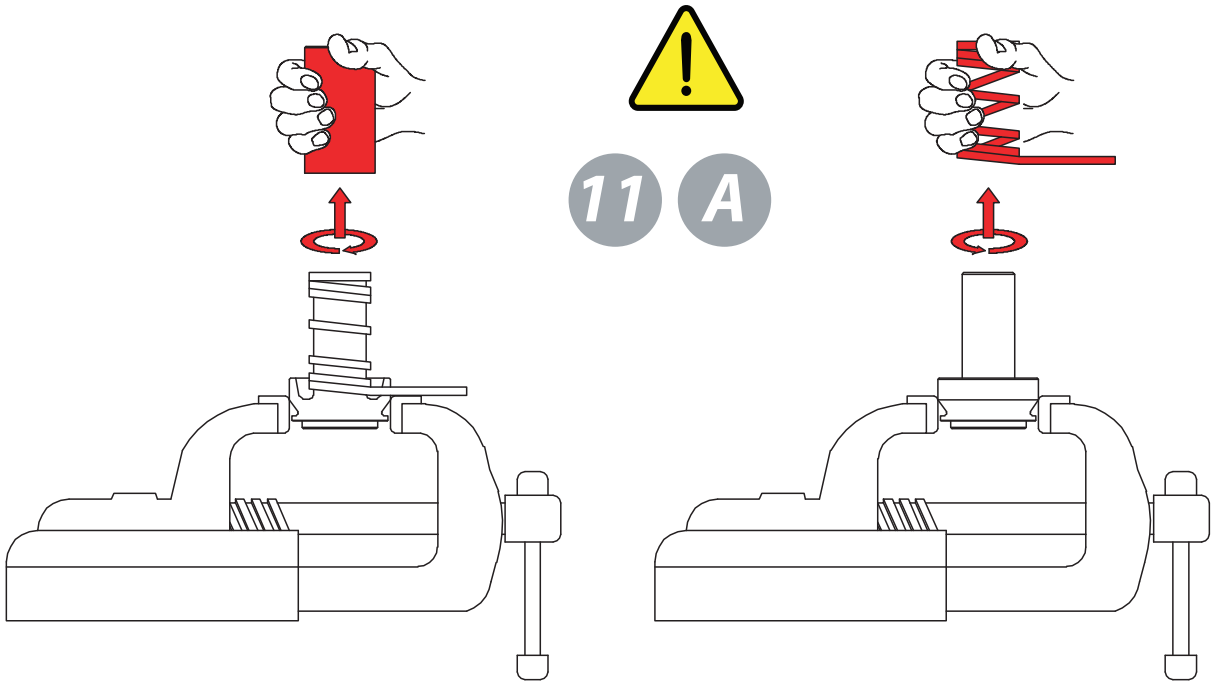
11
A

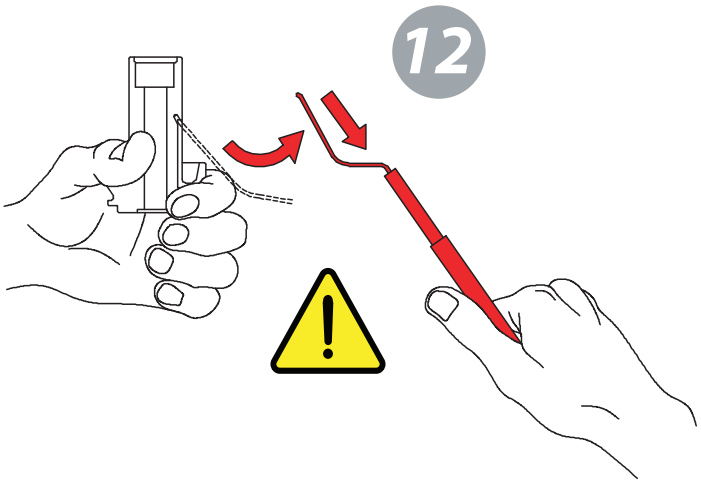
12

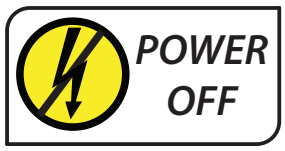

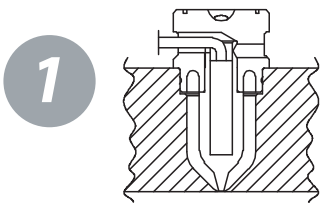

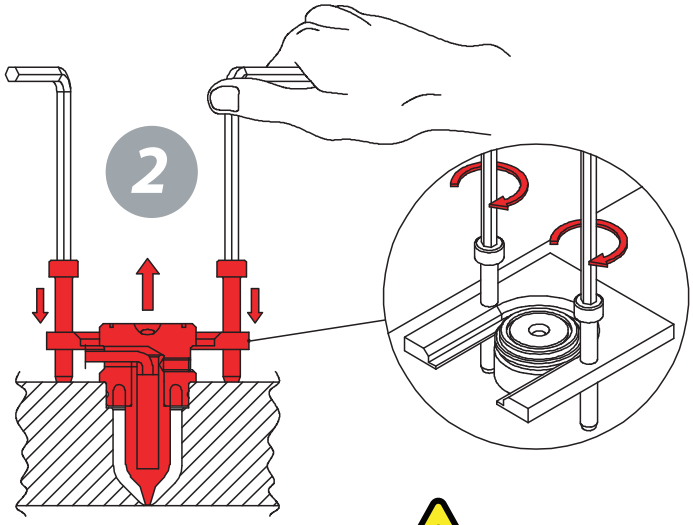

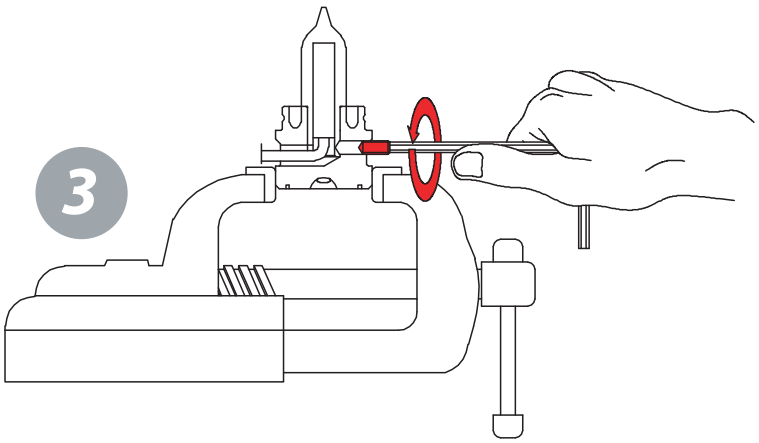

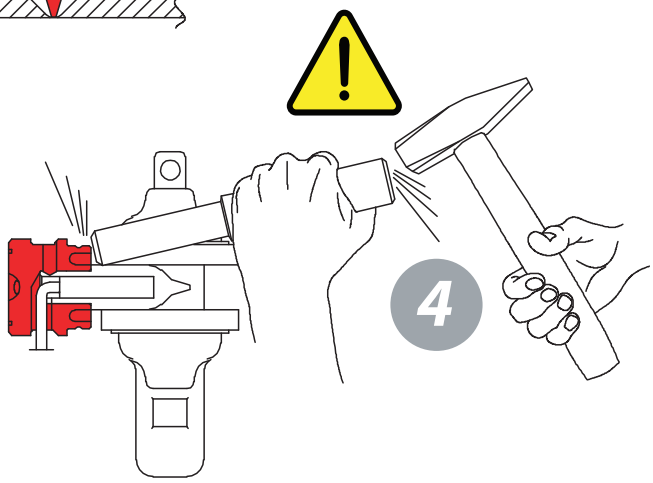

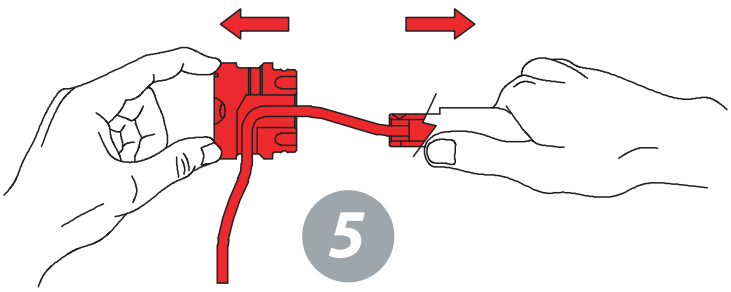

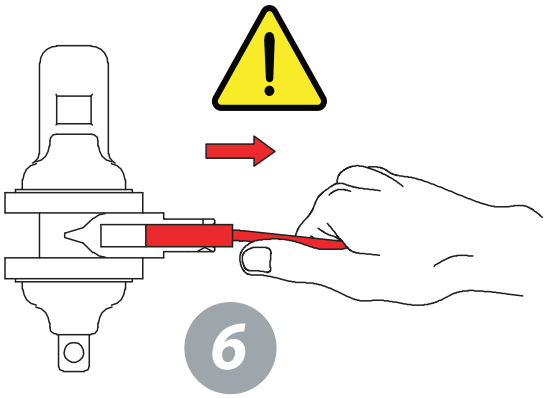

ISTRUZIONI DI MANUTENZIONE UGELLI / NOZZLES MAINTENANCE OPERATIONS
GS 20 - GS 40 - GS50 - GSA 20 - GSA 40 - GSA 50 - GSL 20 - GSL 40 - GSL 50

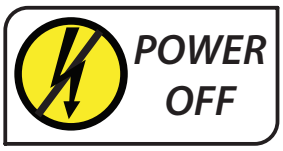

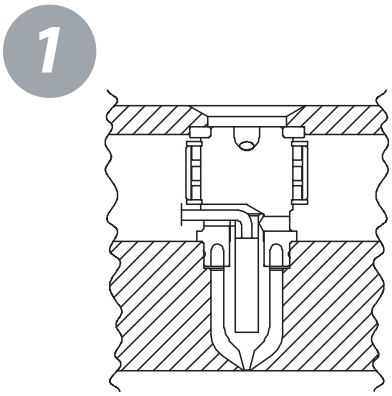

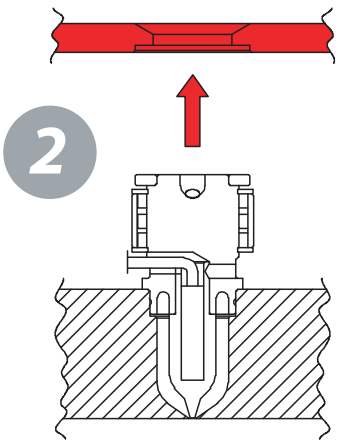

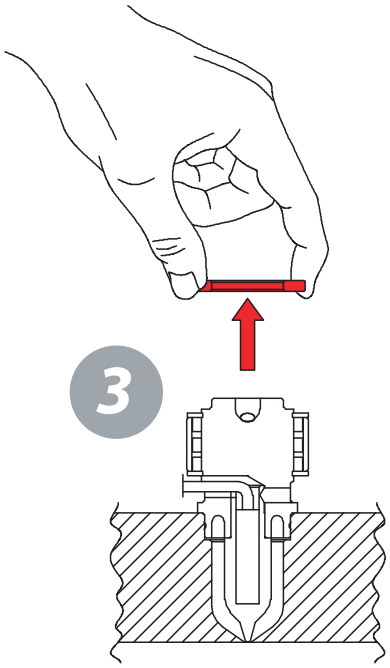

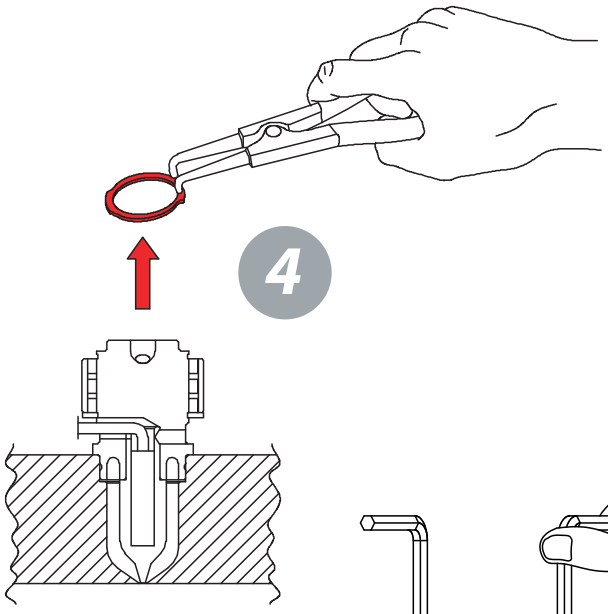

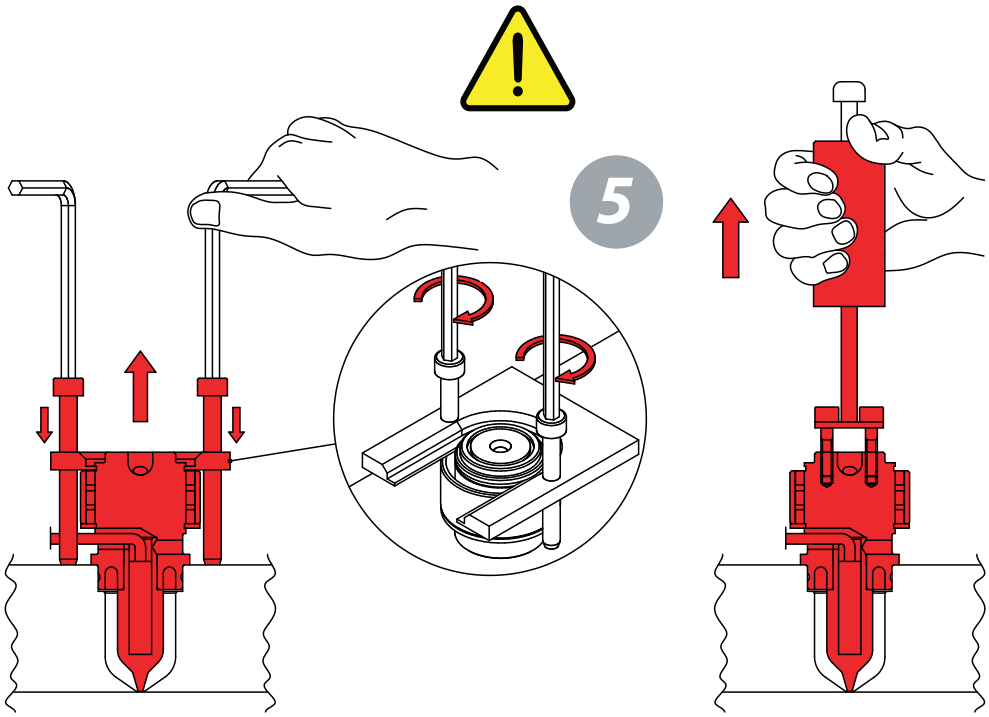

ISTRUZIONI DI MANUTENZIONE UGELLI / NOZZLES MAINTENANCE OPERATIONS
GS 25 - GS 45 - GS55 - GSA 25 - GSA 45 - GSA 55 - GSL 25 - GSL 45 - GSL 55

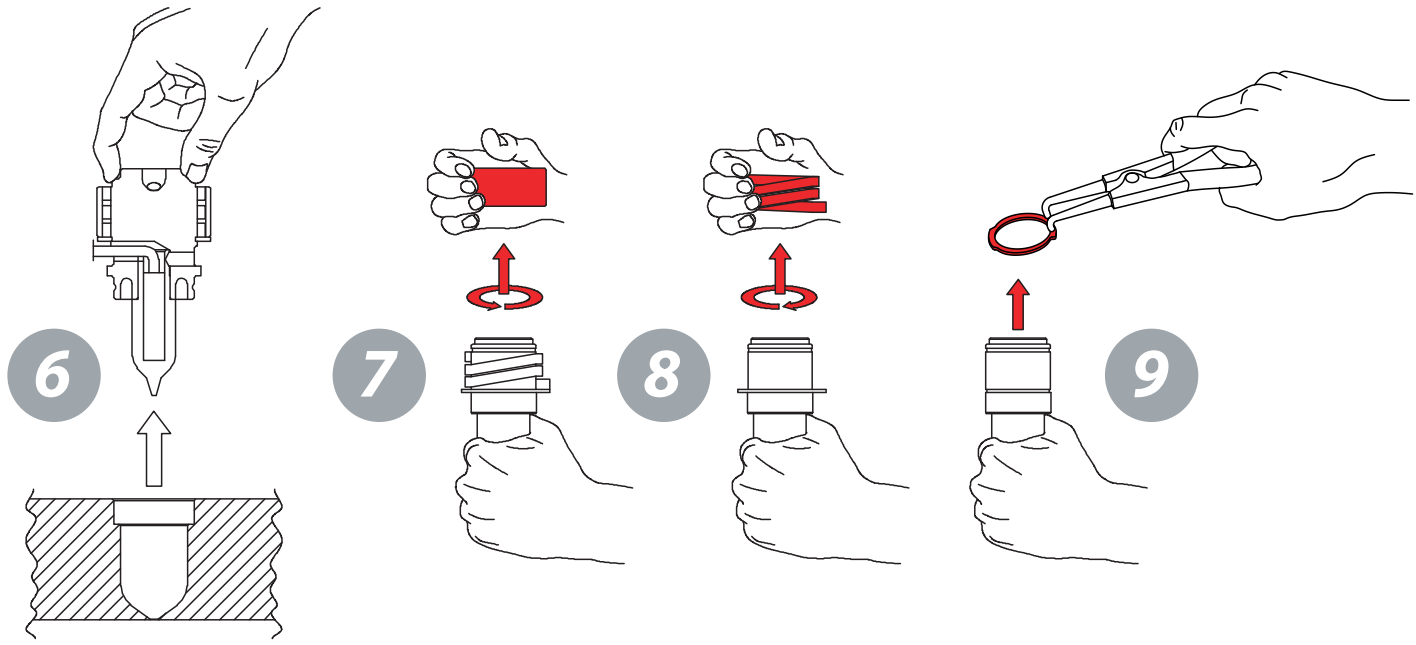
6
7
8
9

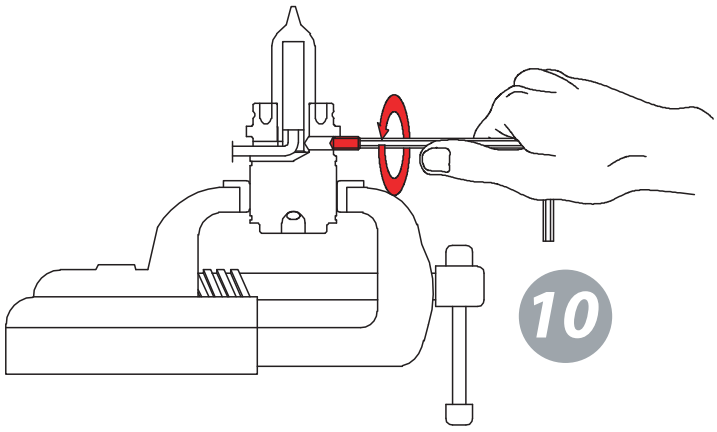
10

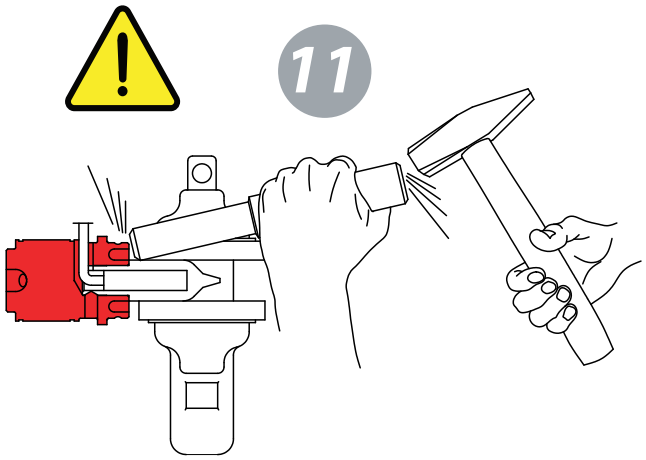
11

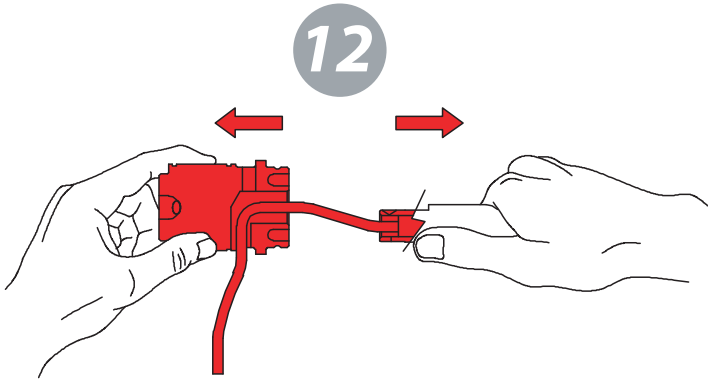
12

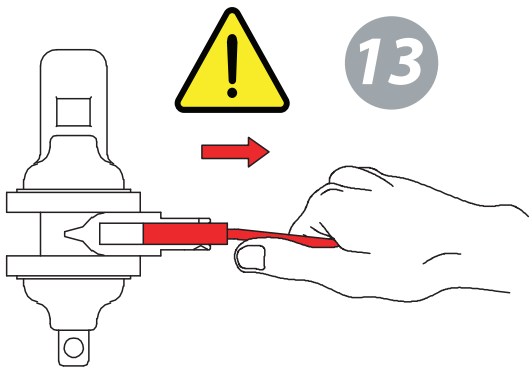
13

POWER OFF

1

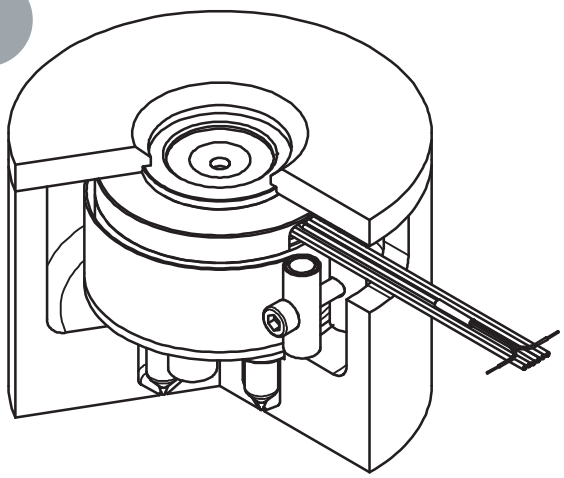

2

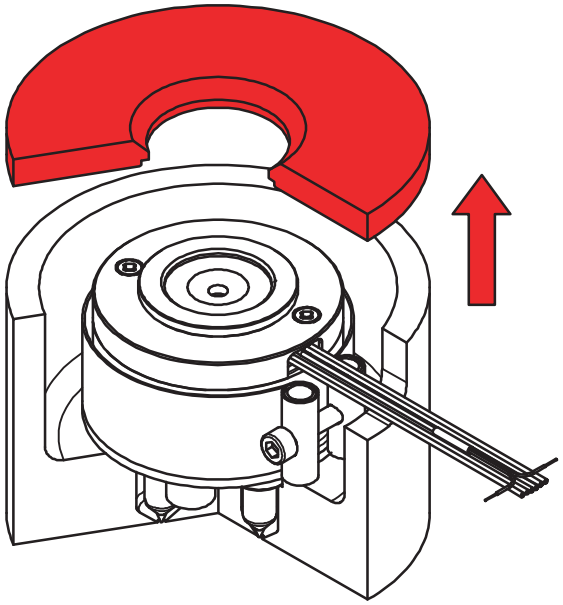

3

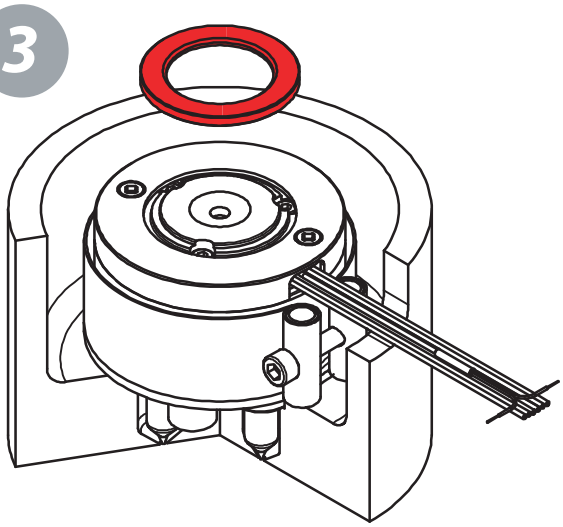

4

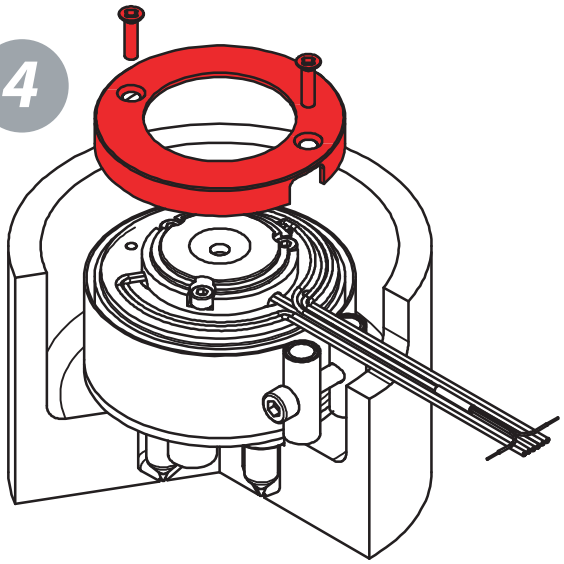

5

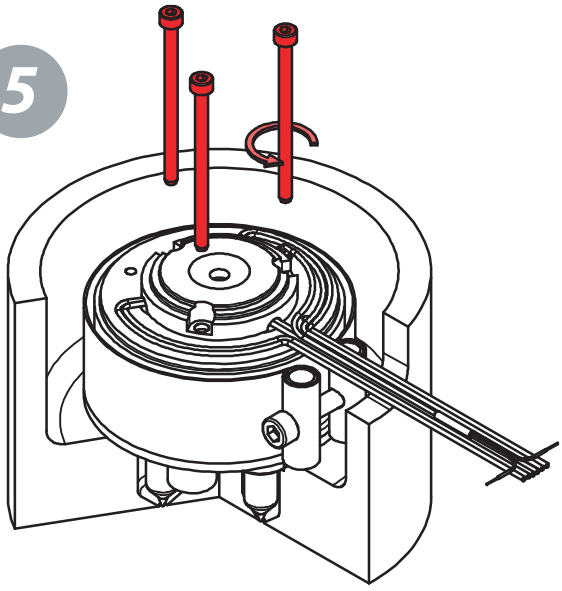

ISTRUZIONI DI MANUTENZIONE UGELLI / NOZZLES MAINTENANCE OPERATIONS
ML5000

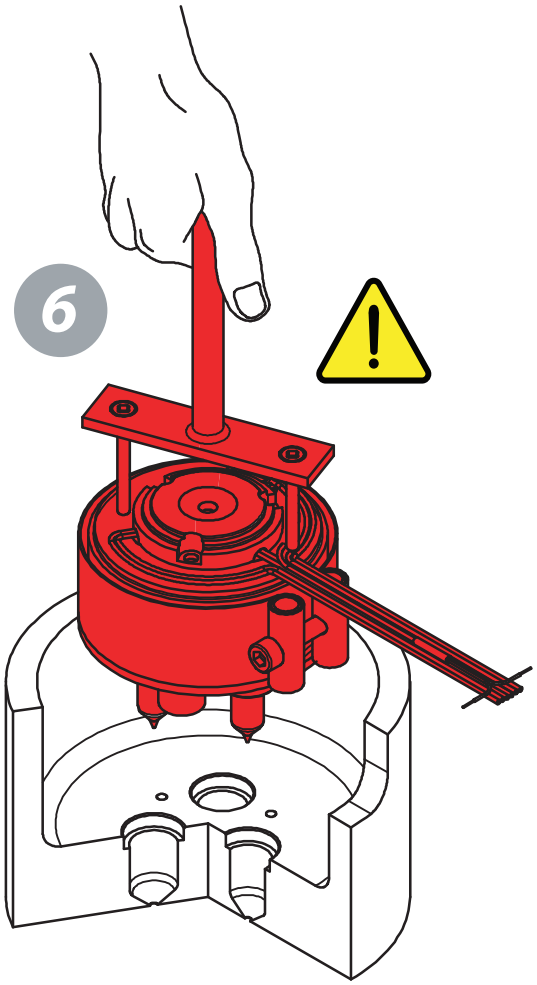
6

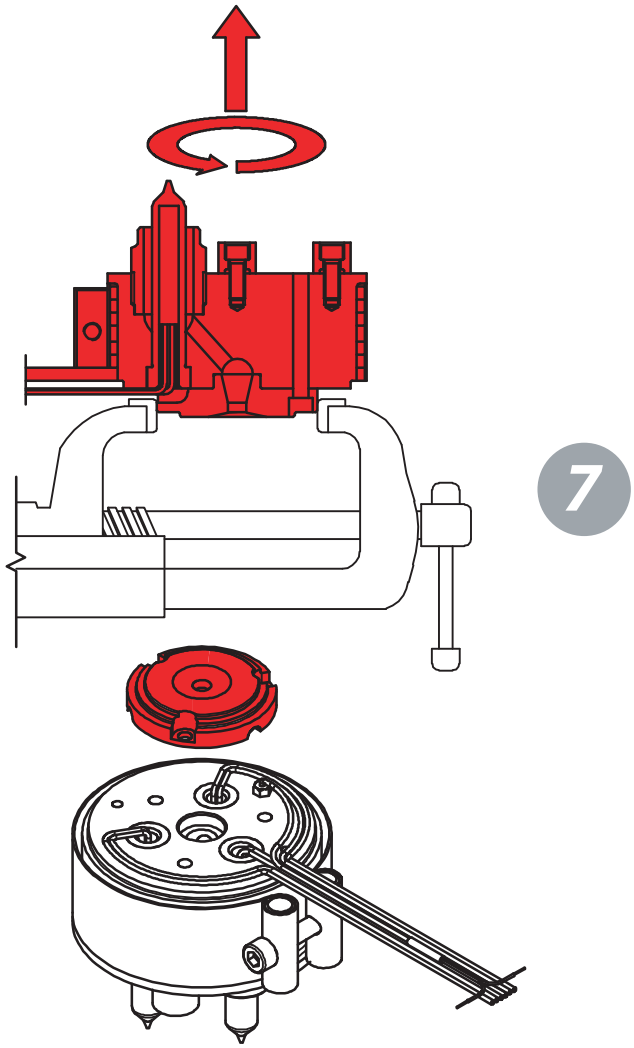
7

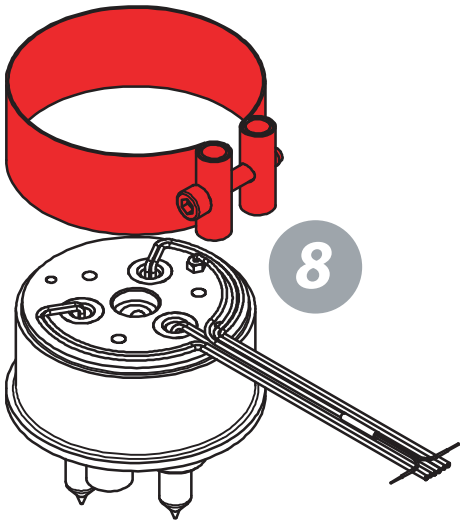
8

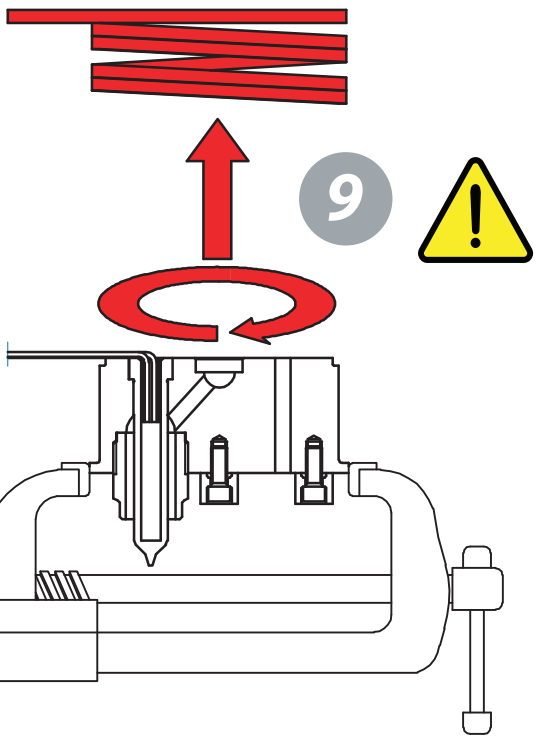
9

10

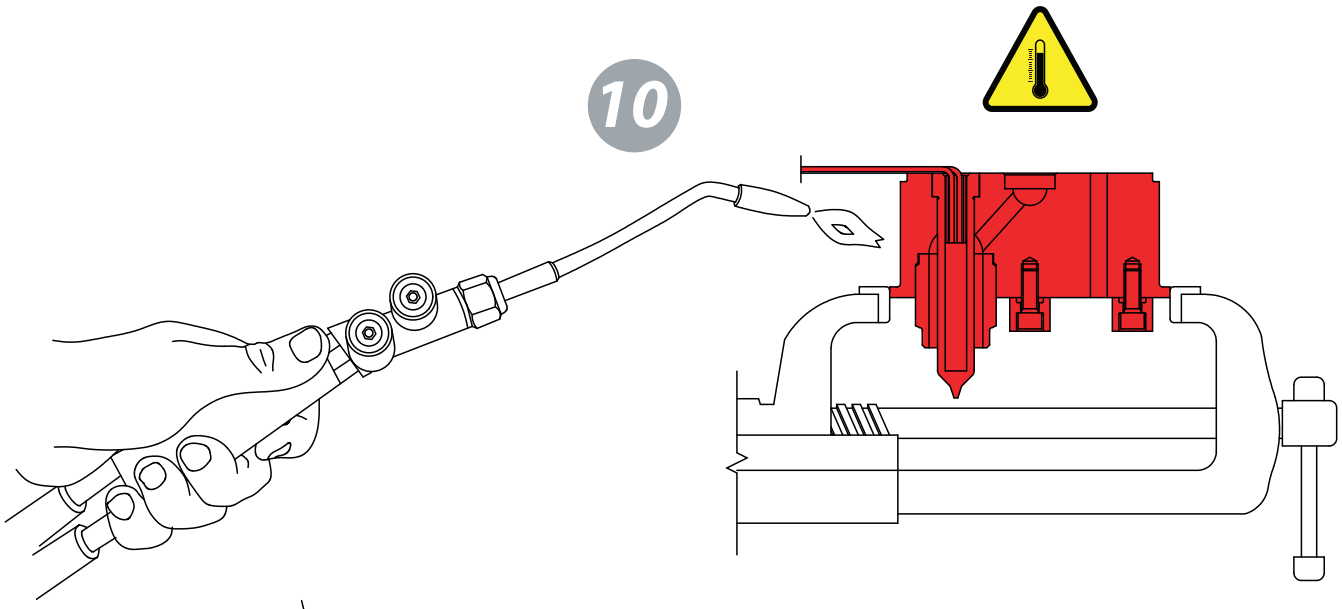

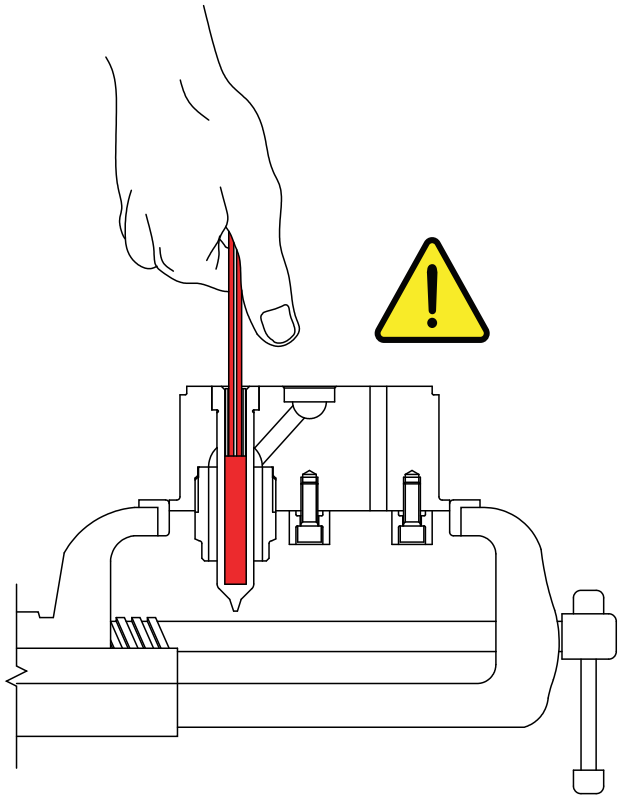

11

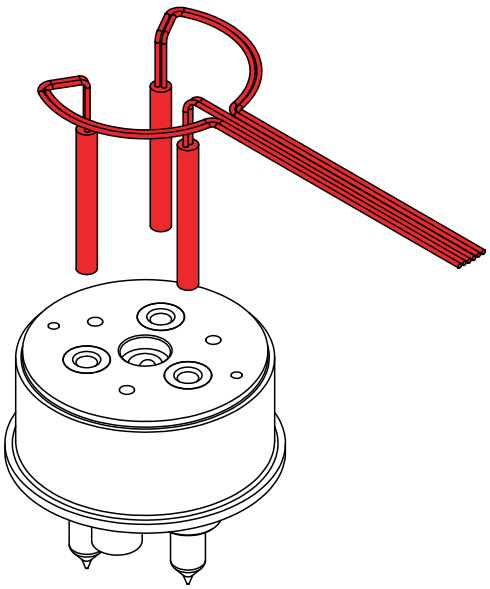

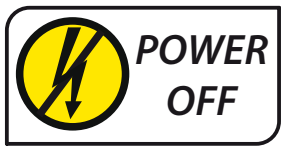

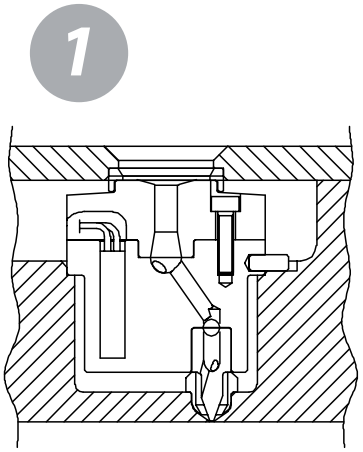

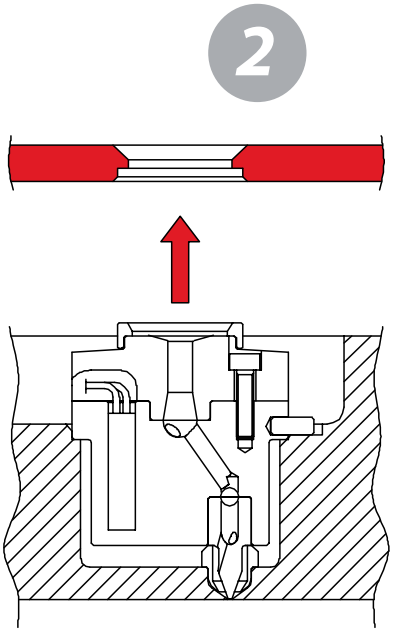

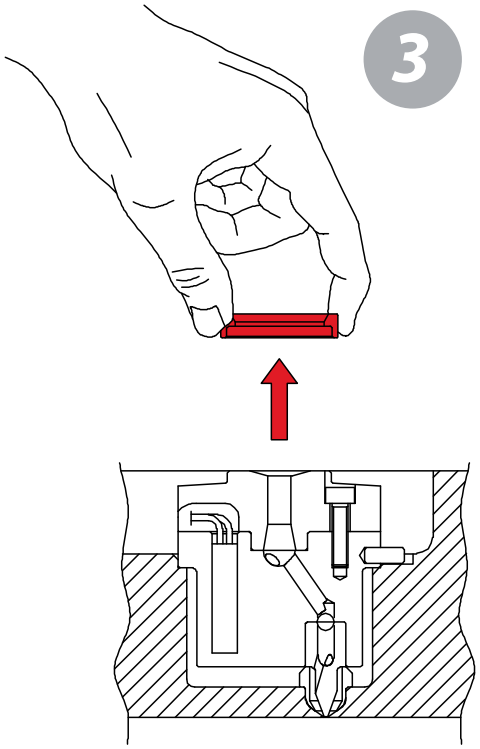

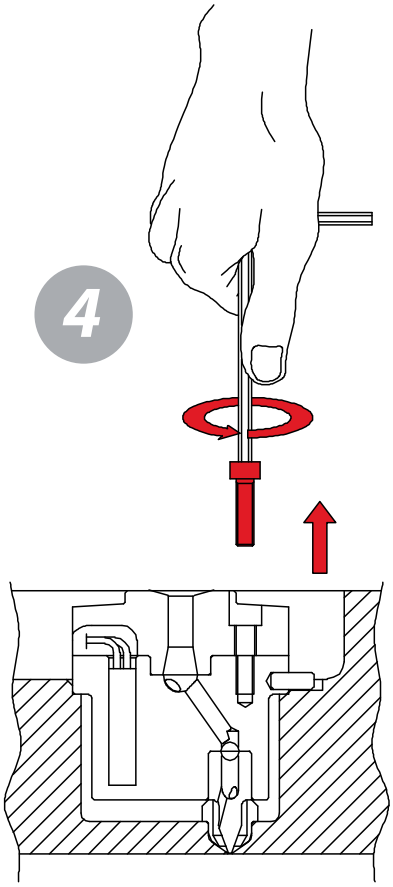

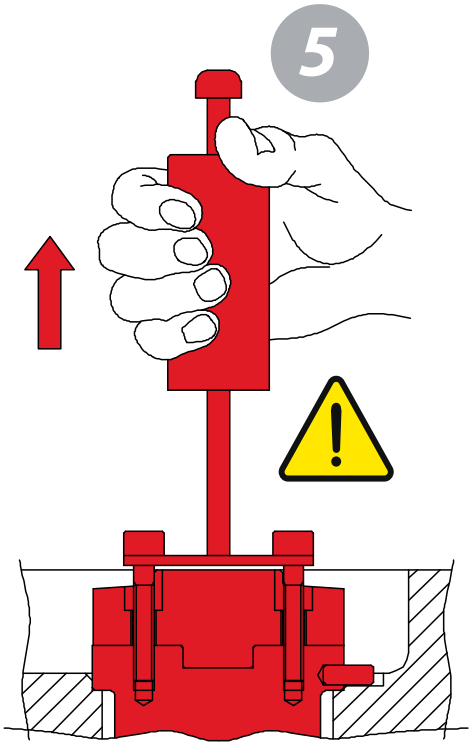

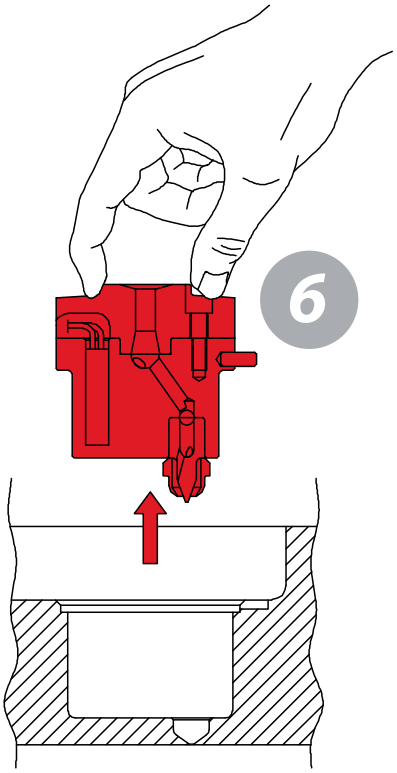

ISTRUZIONI DI MANUTENZIONE UGELLI / NOZZLES MAINTENANCE OPERATIONS
RP 50

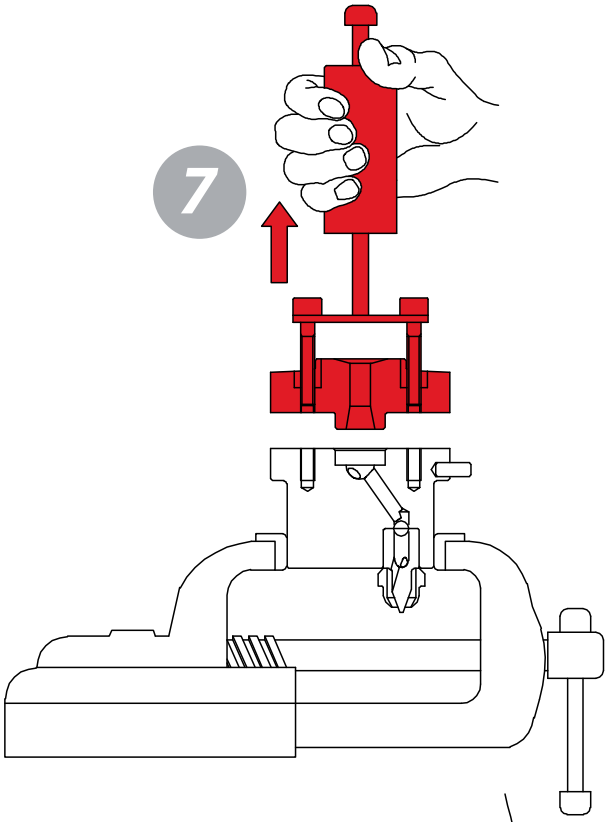
7

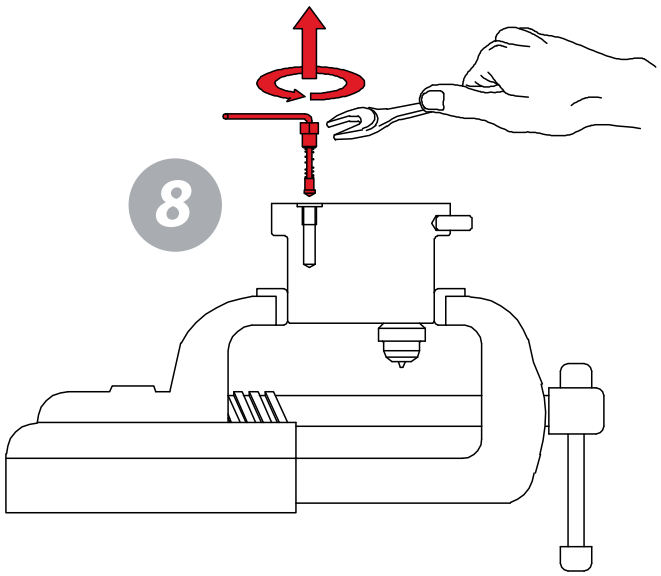
8

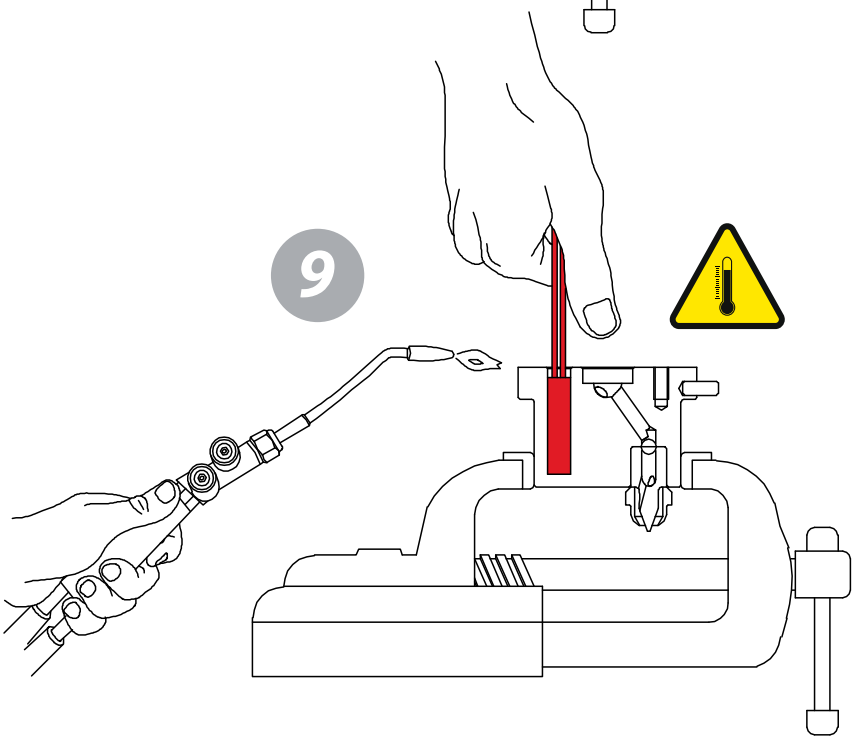
9

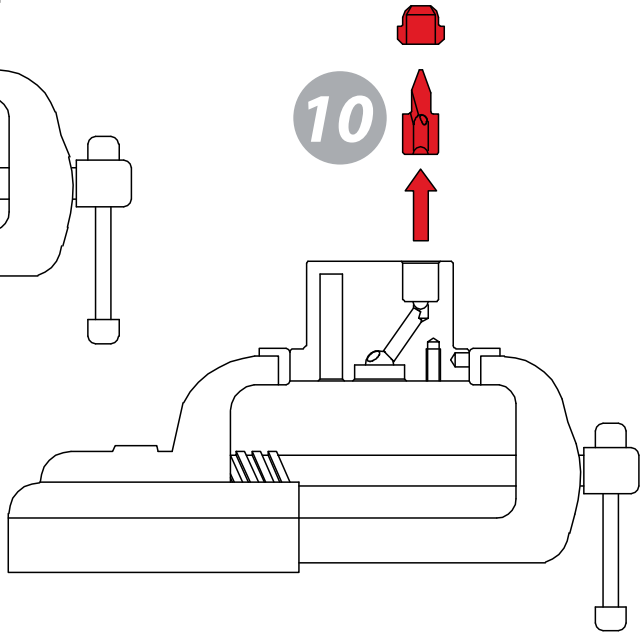
10

POWER OFF

1

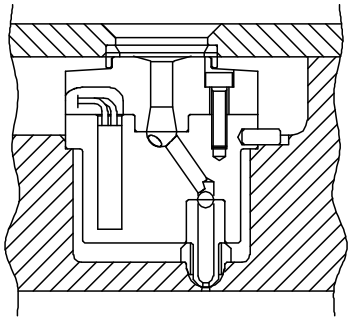

2

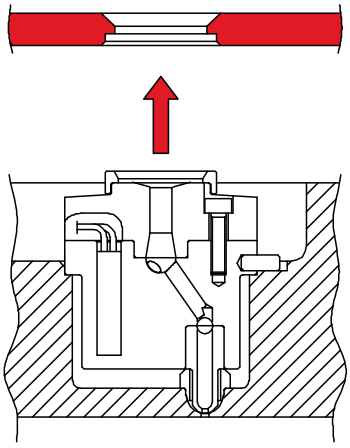

3

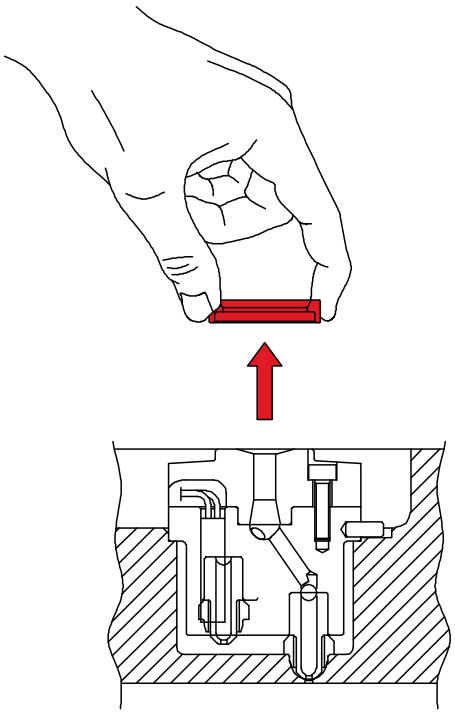

4

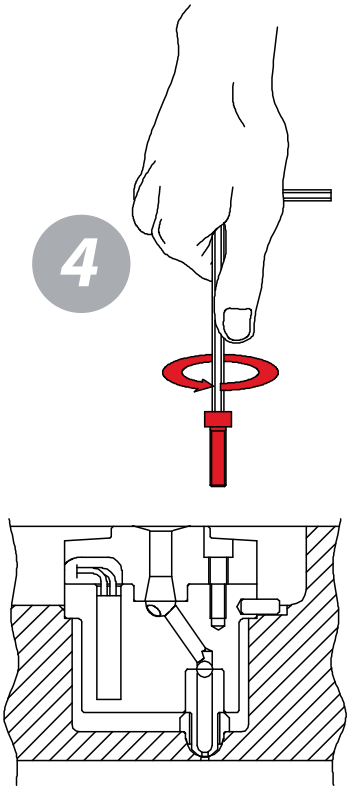

5

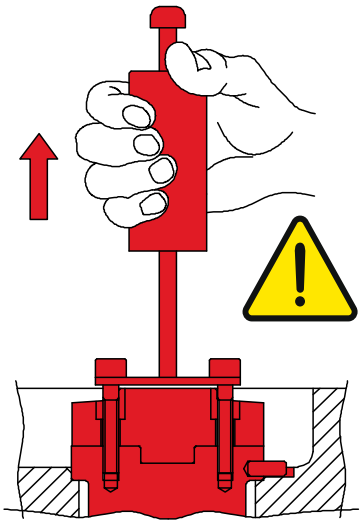

6

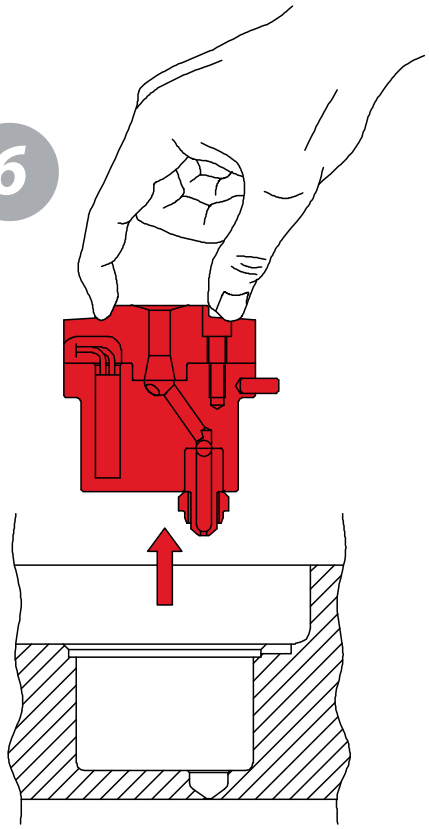

ISTRUZIONI DI MANUTENZIONE UGELLI / NOZZLES MAINTENANCE OPERATIONS
RR 50

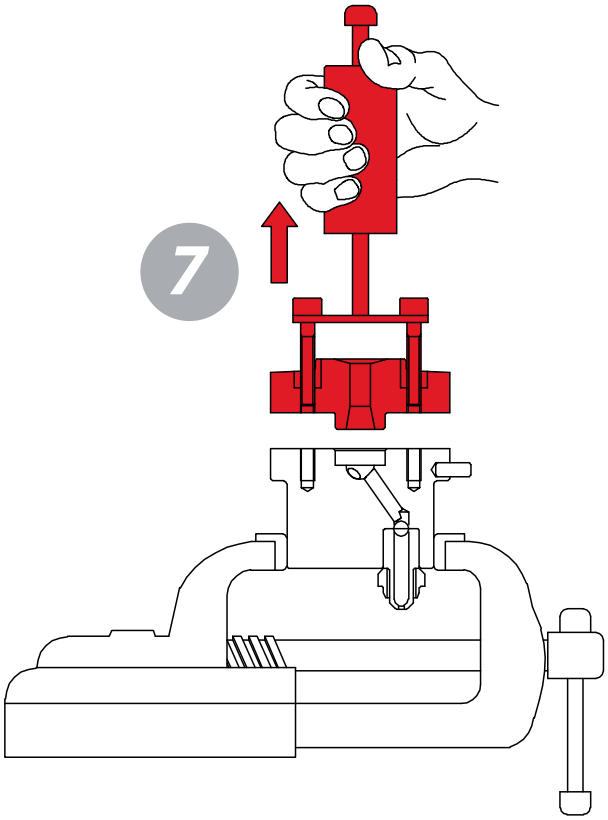
7

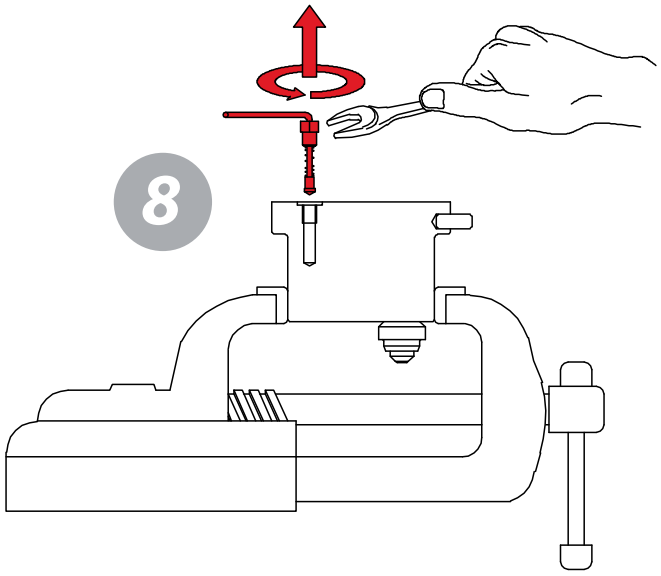
8

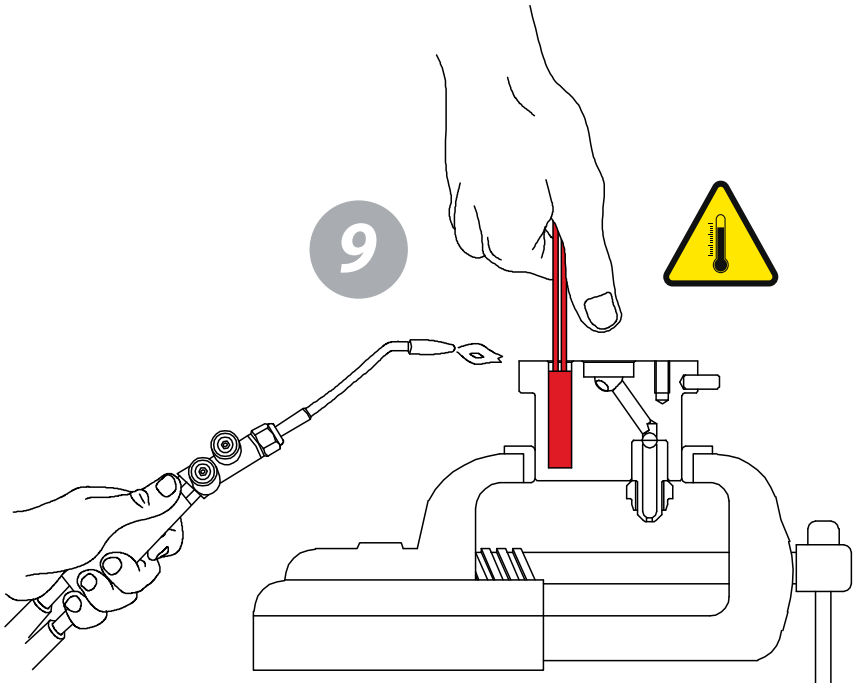
9

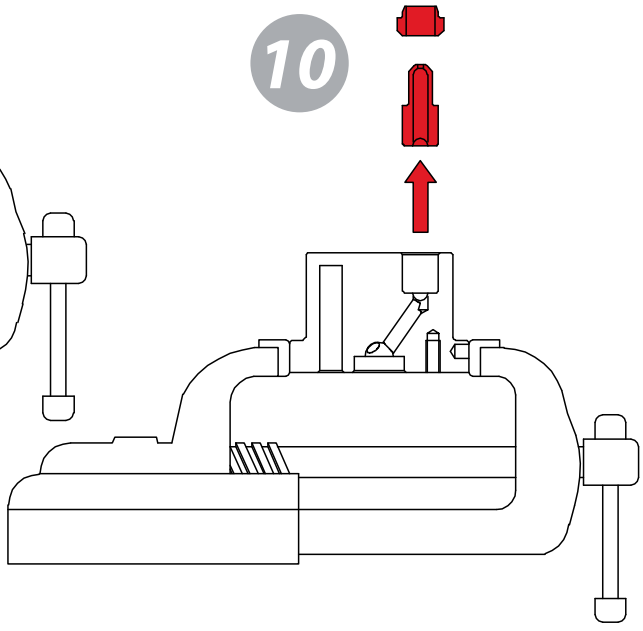
10

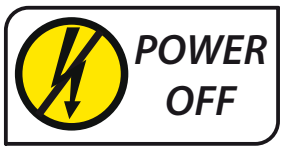
POWER
OFF

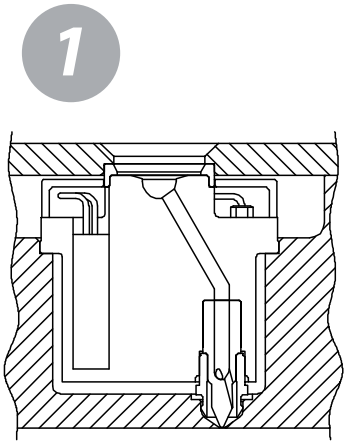
1

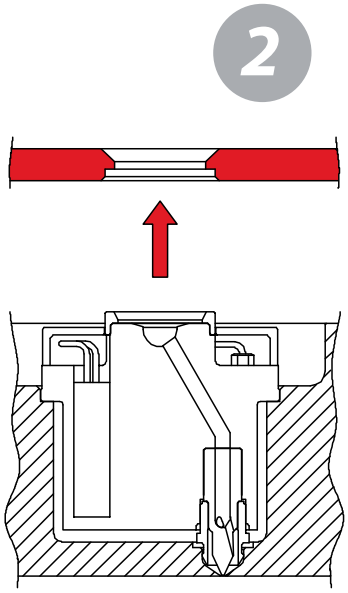
2

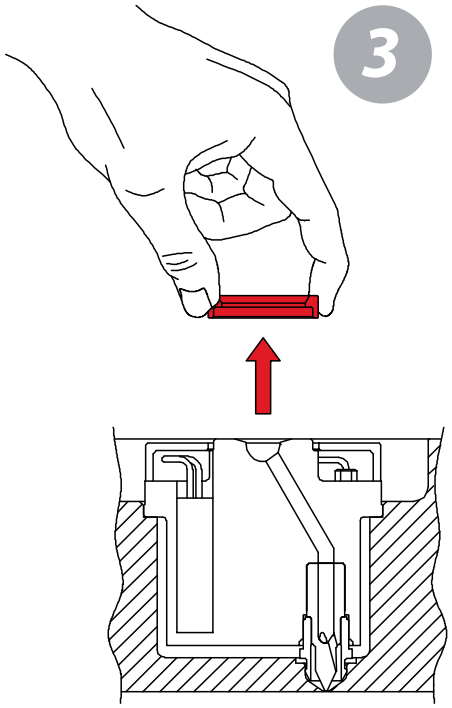
3

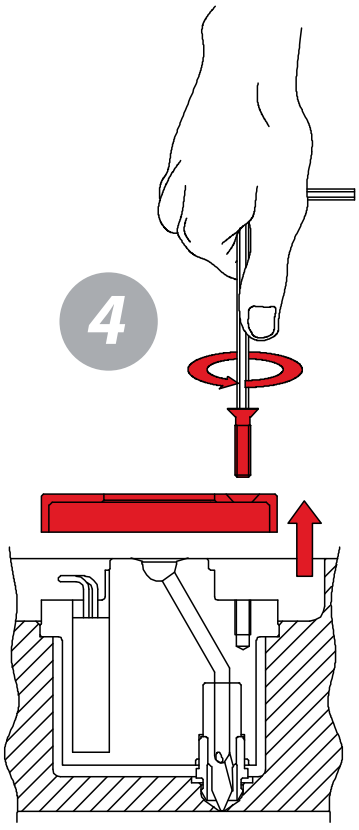
4

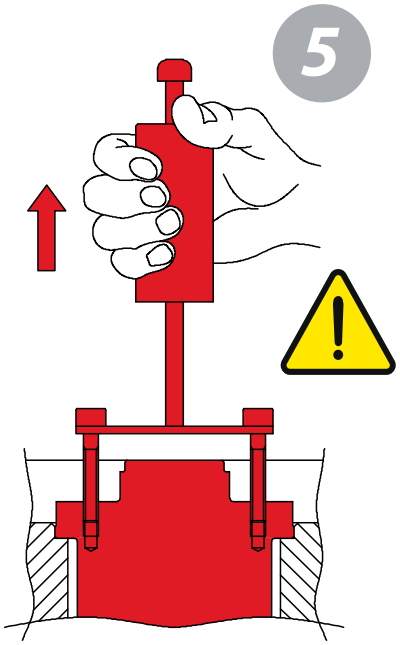
5

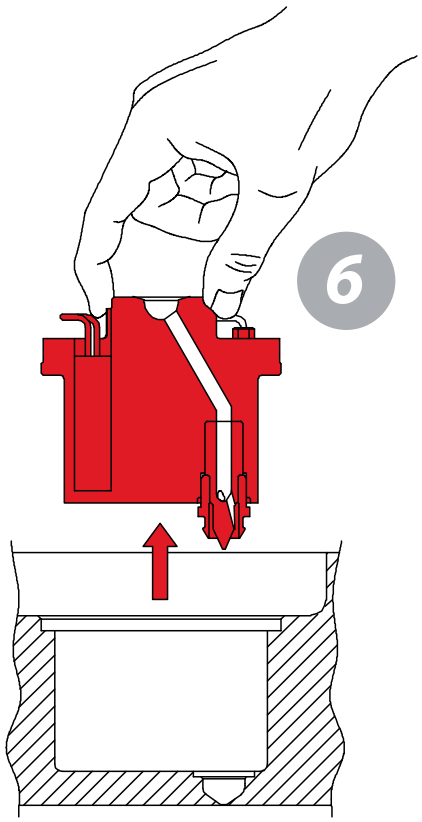
6

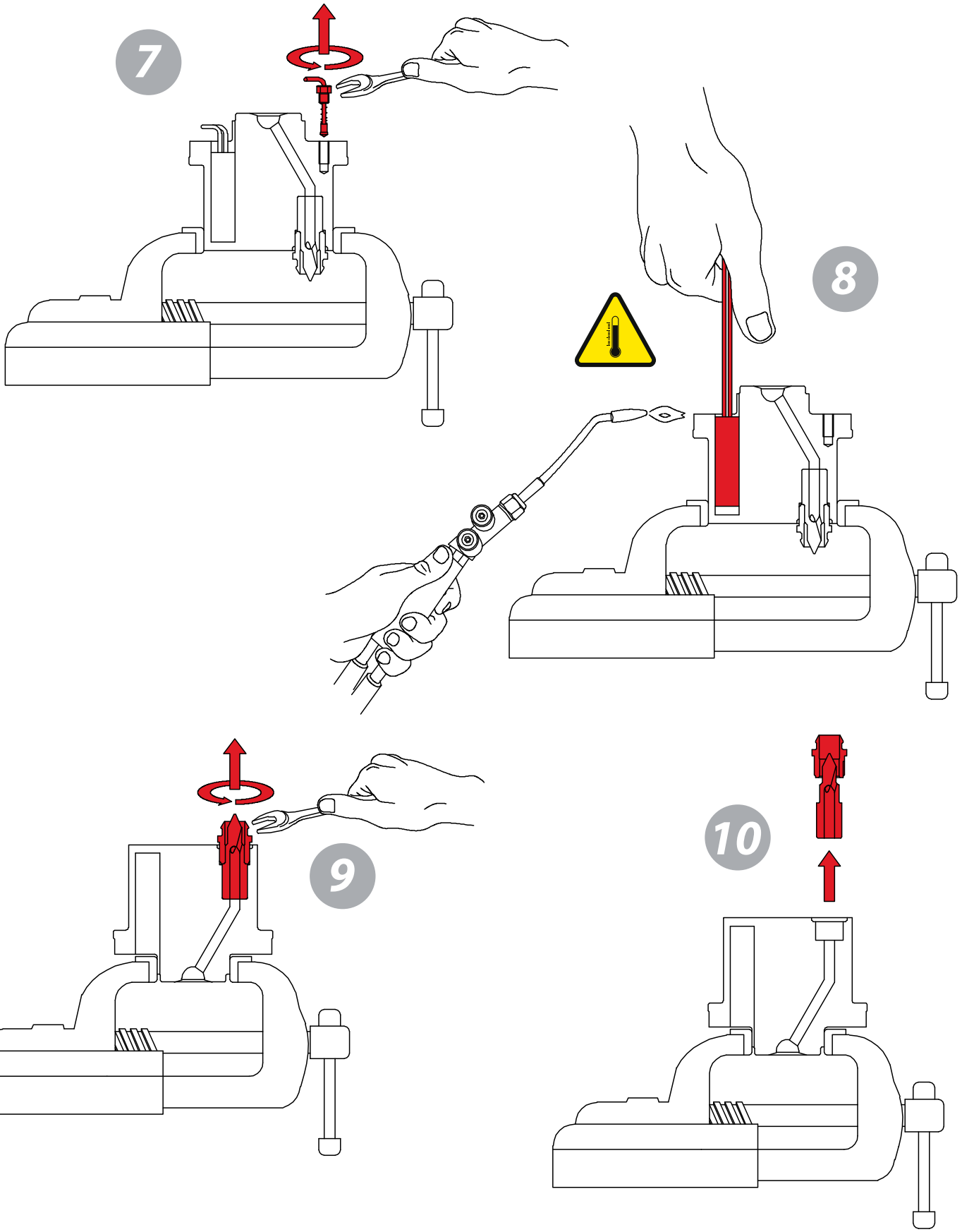
7
8
9
10

POWER OFF

1

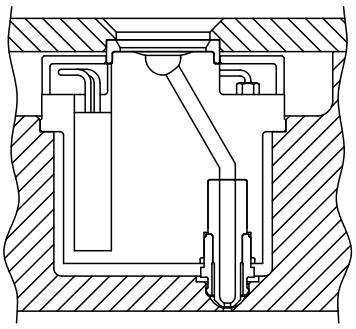

2

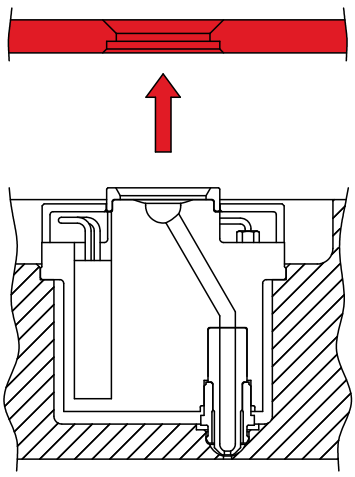

3

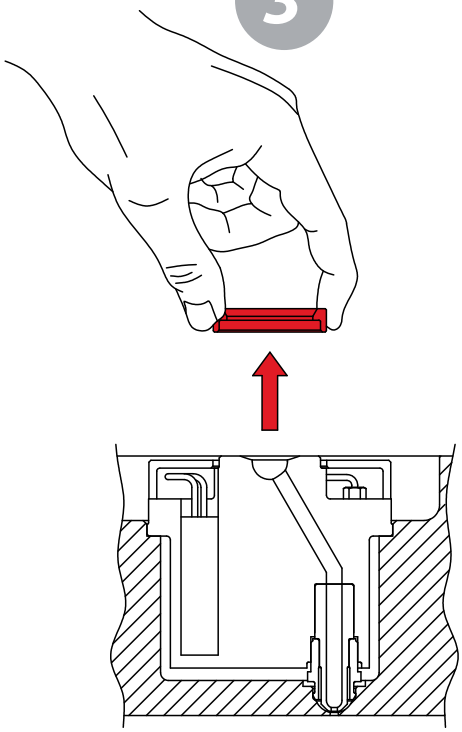

4

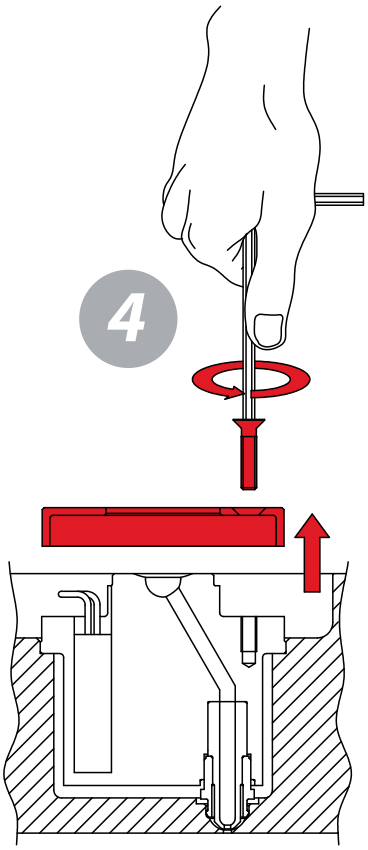

5

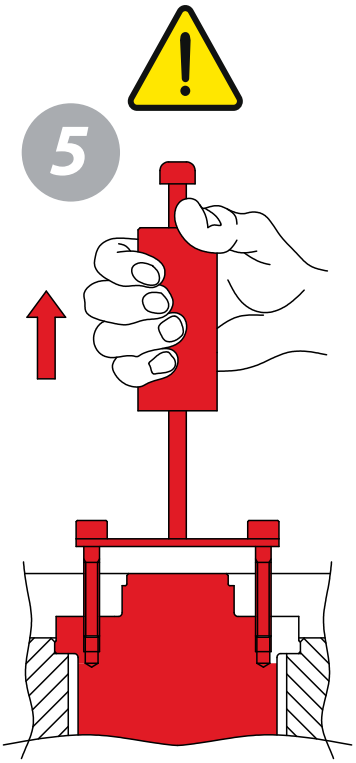

6

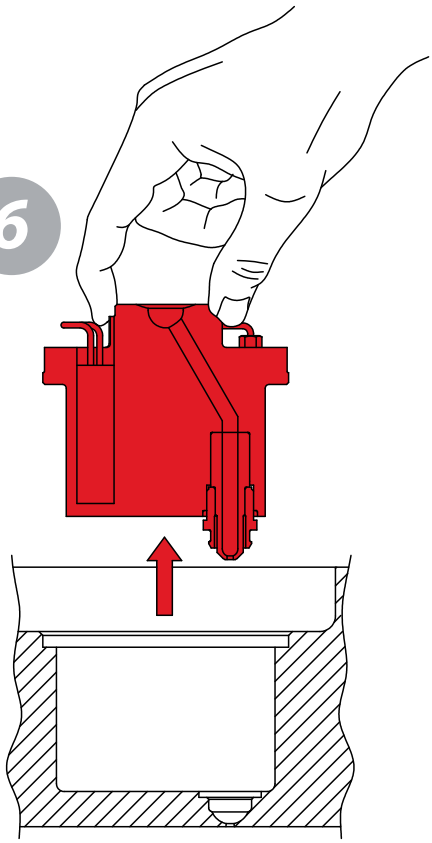

ISTRUZIONI DI MANUTENZIONE UGELLI / NOZZLES MAINTENANCE OPERATIONS
RR 60

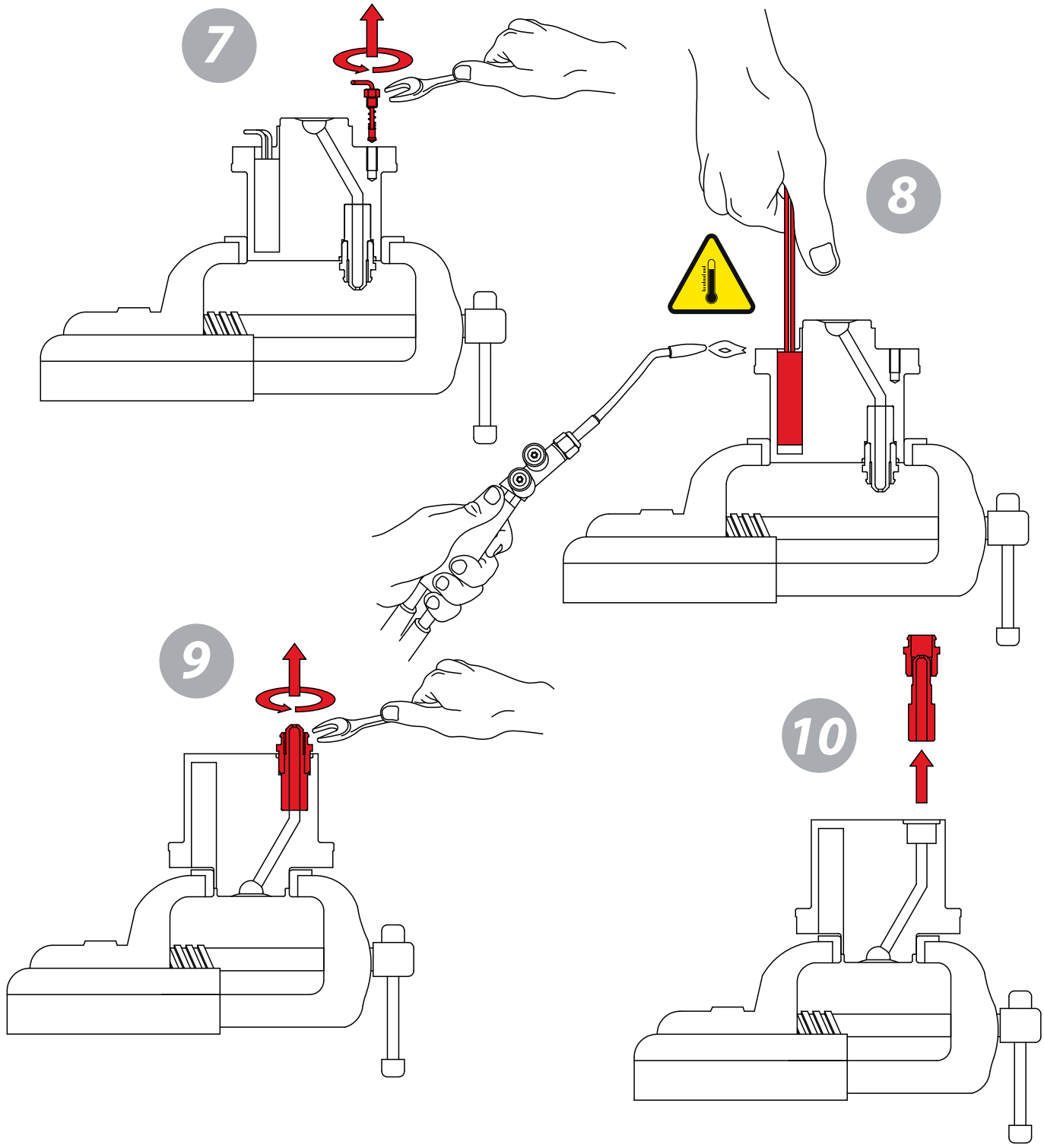
7
8
9
10

POWER OFF

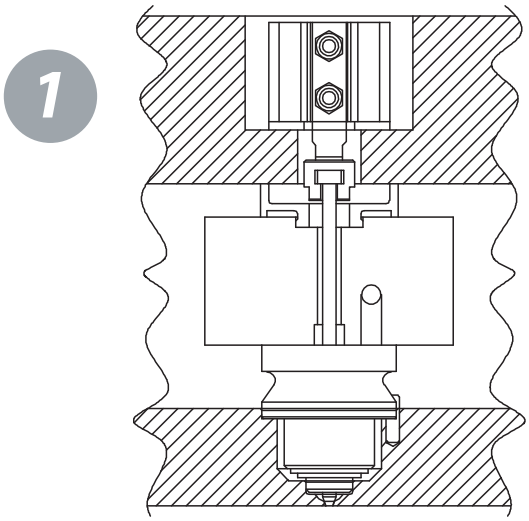

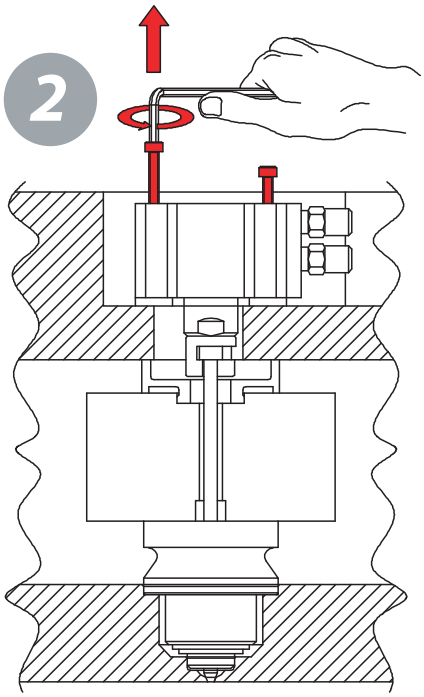

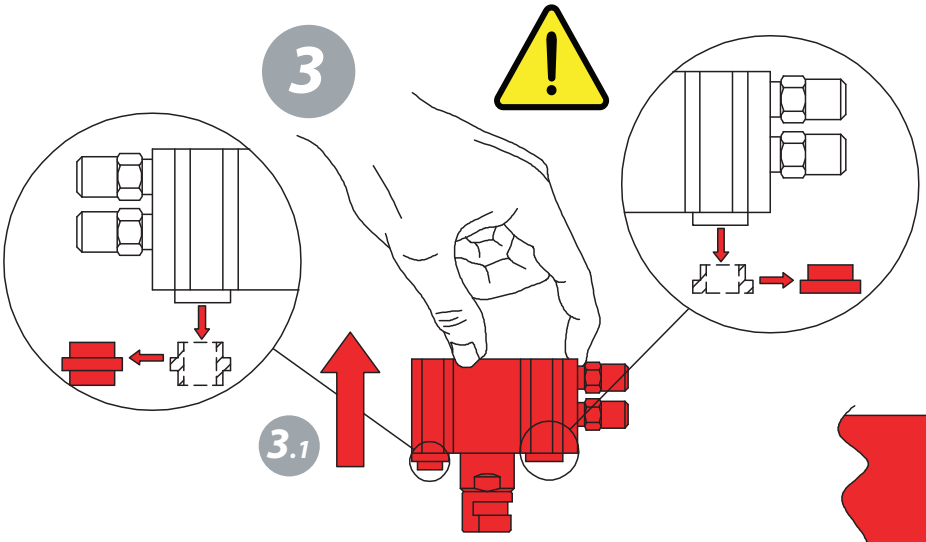

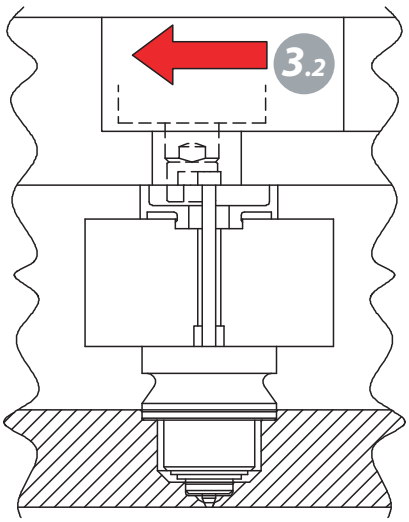

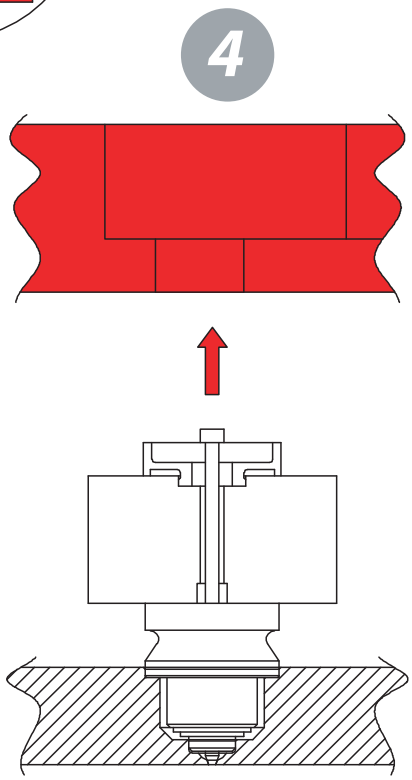

ISTRUZIONI DI MANUTENZIONE UGELLI / NOZZLES MAINTENANCE OPERATIONS
TL 7000 - TL 7300

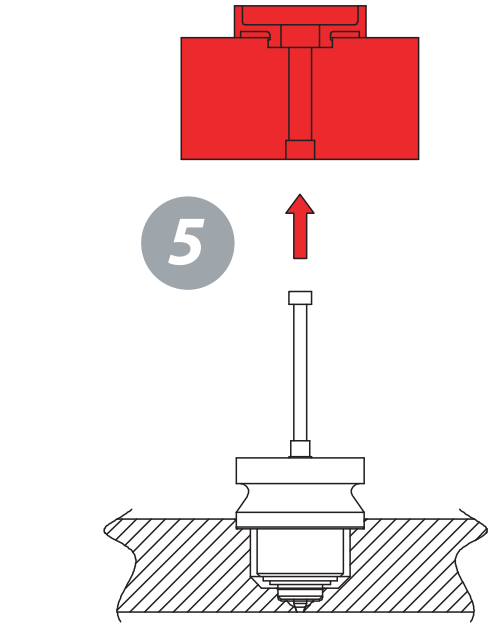
5

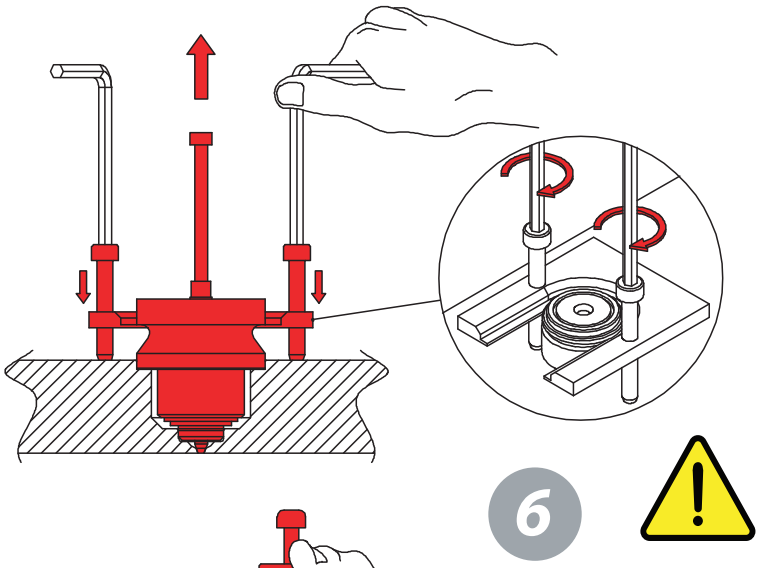
6

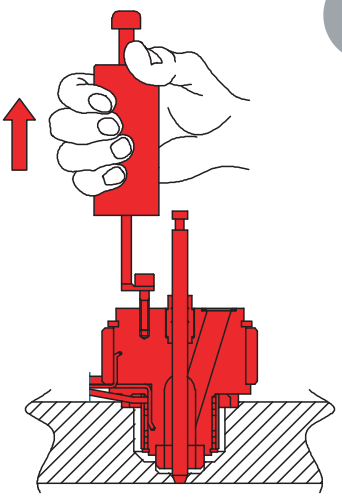

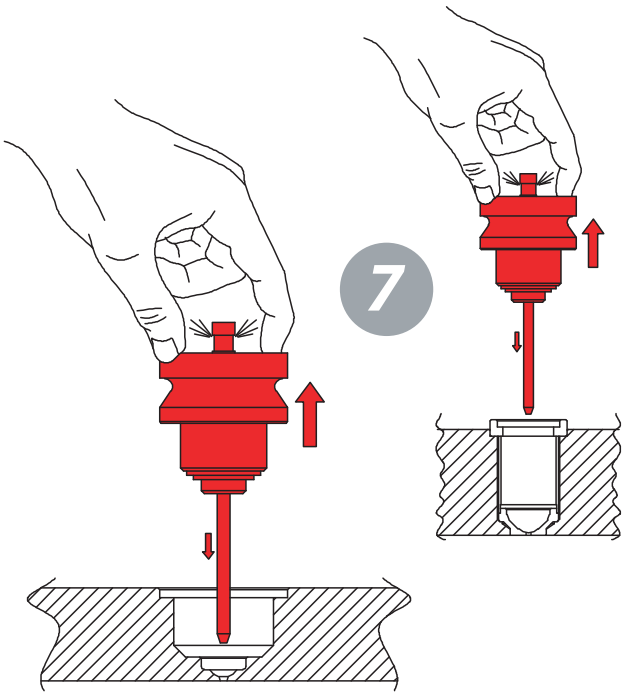
7

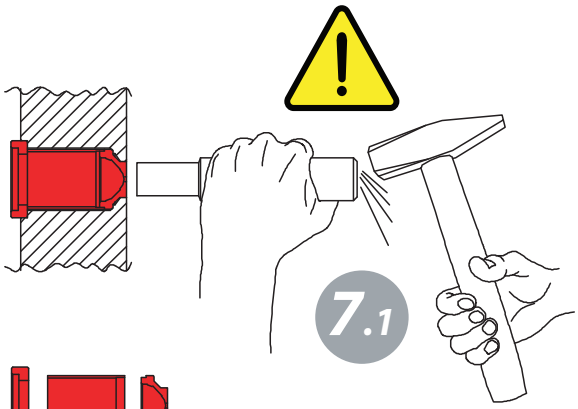
7.1

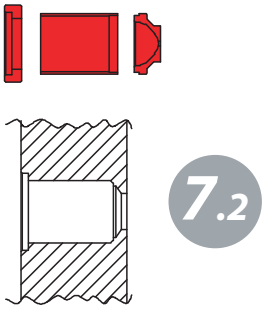
7.2

* TL7300

8

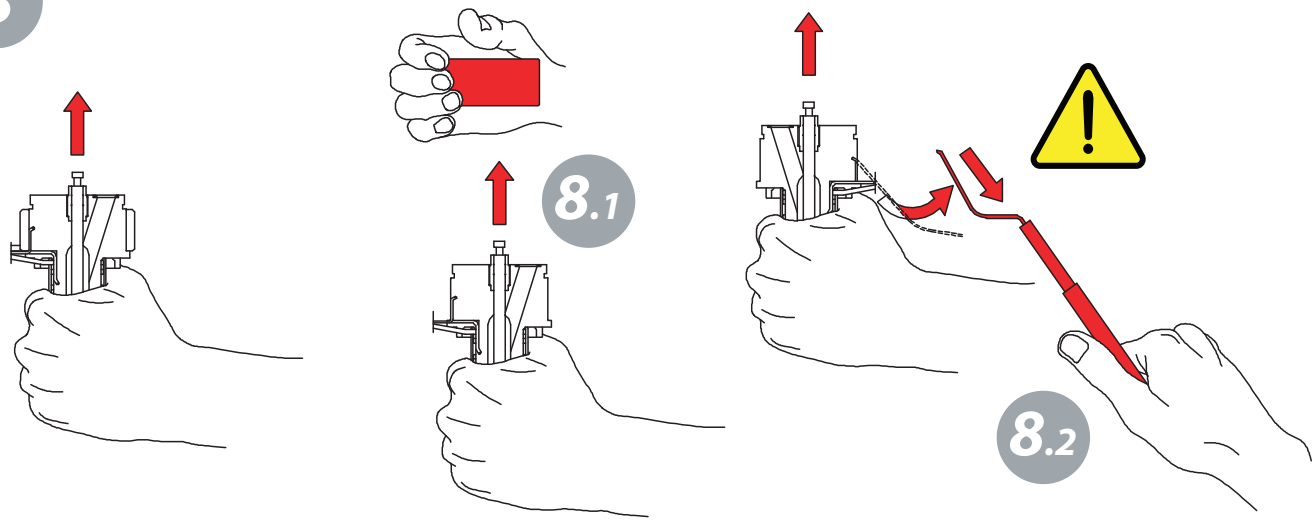

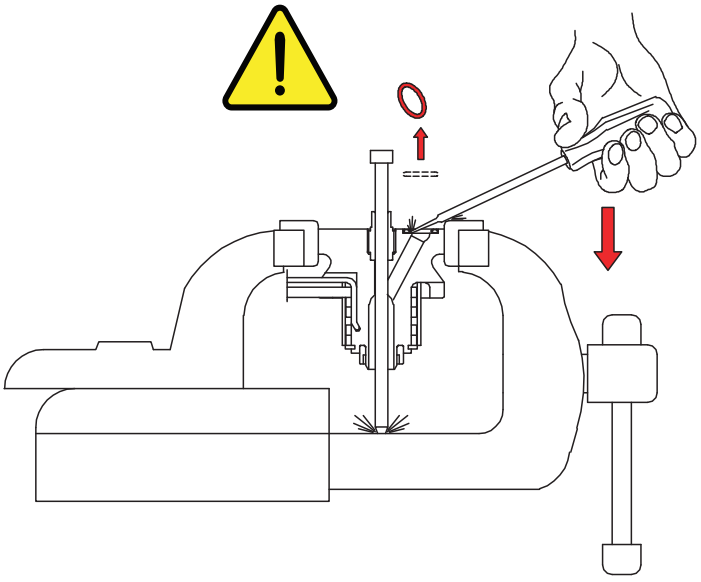

9

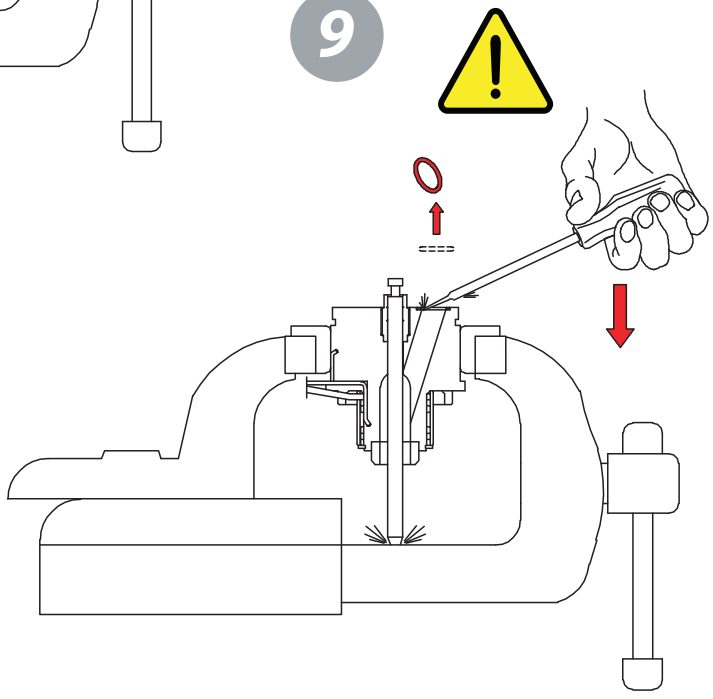

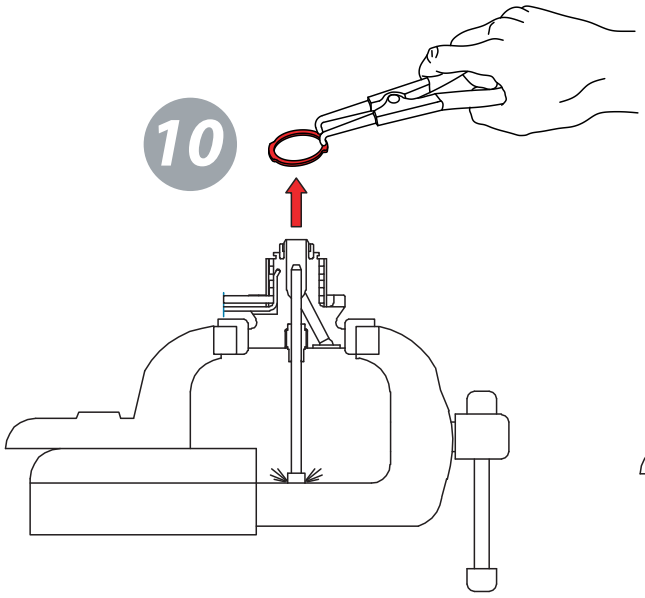
10

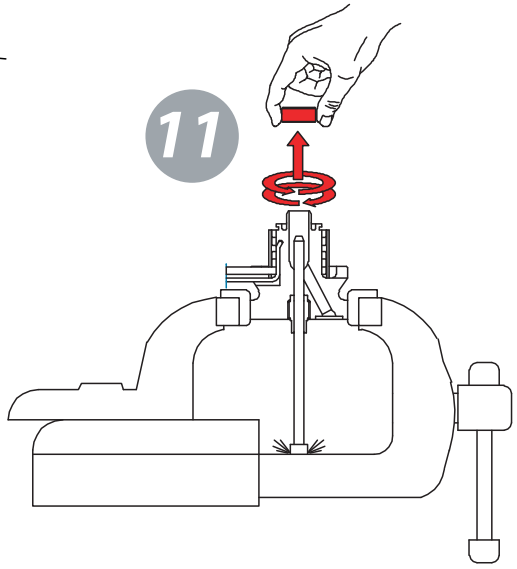
11

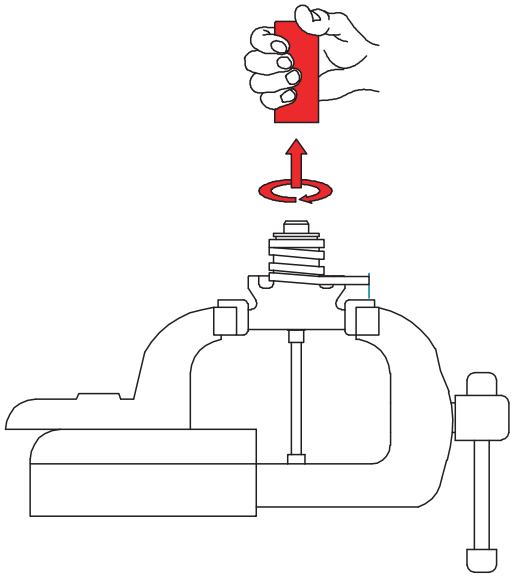

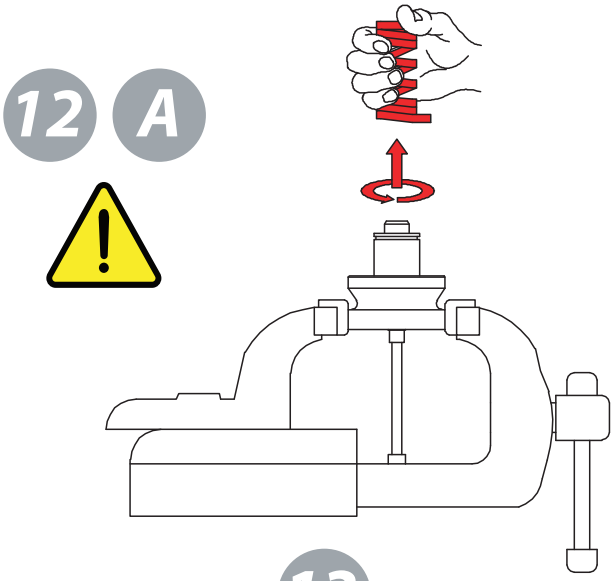
12 A

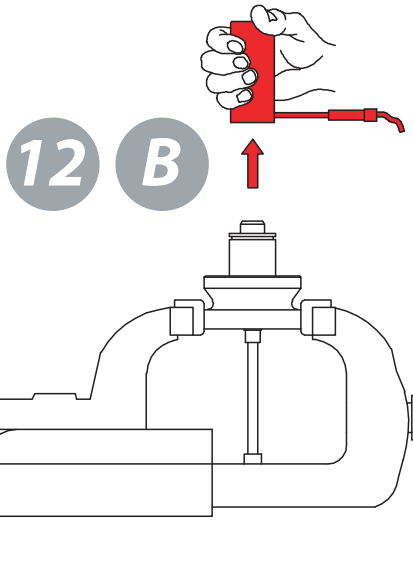
12 B

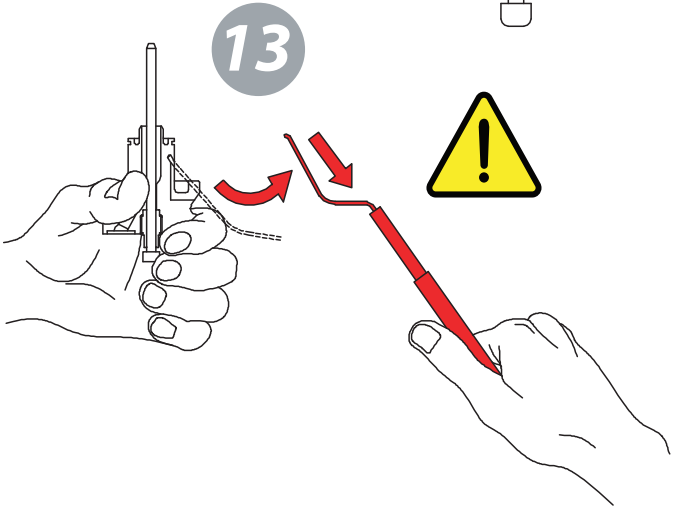
13

POWER OFF

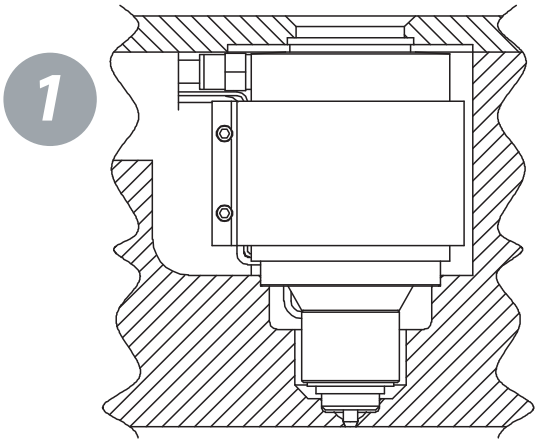

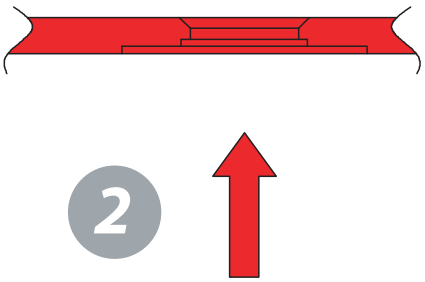

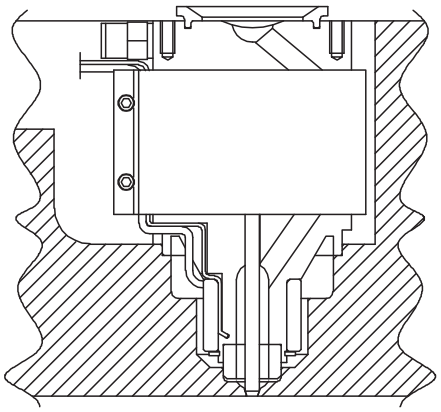

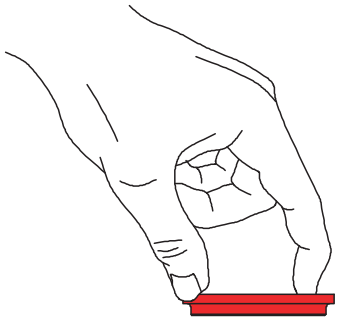

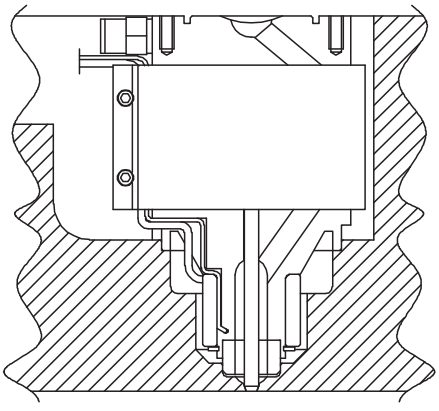

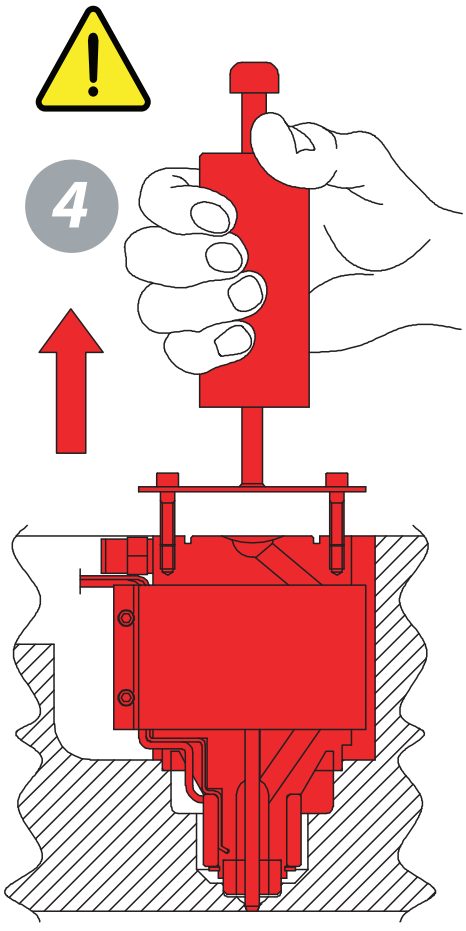

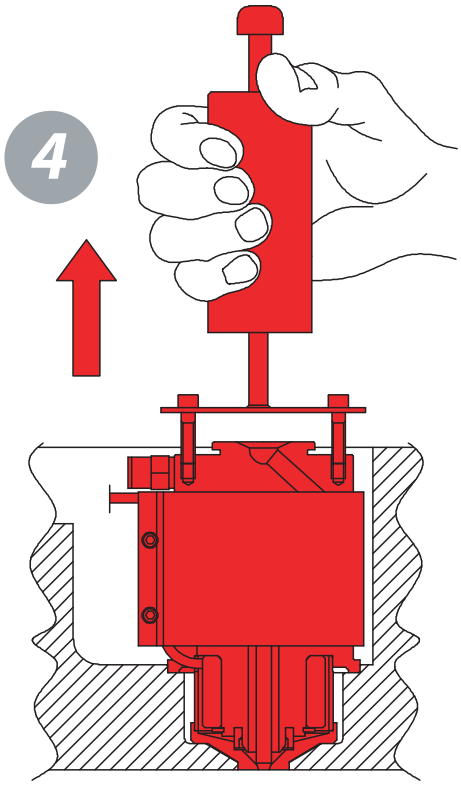
4

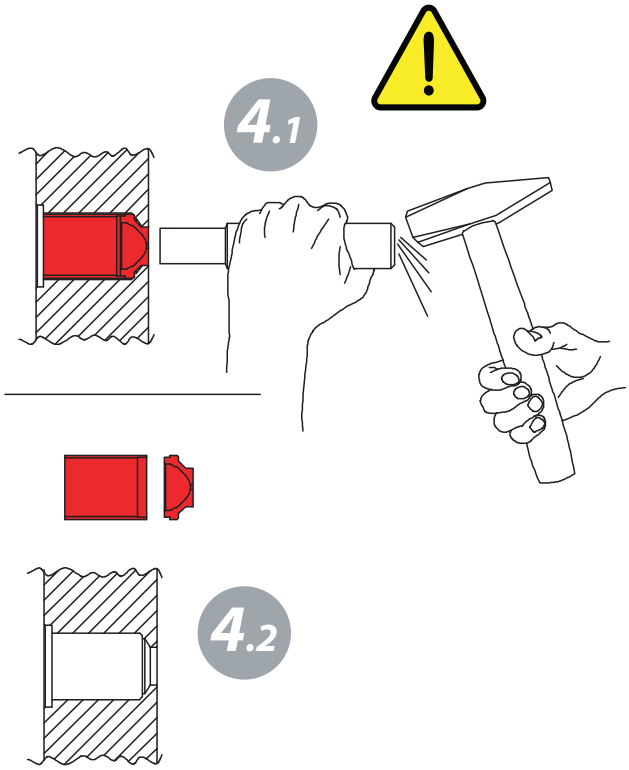
4.1
4.2

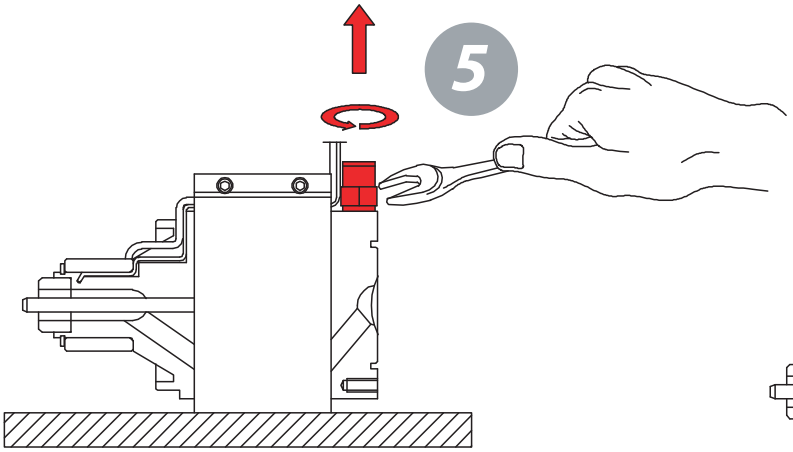
5

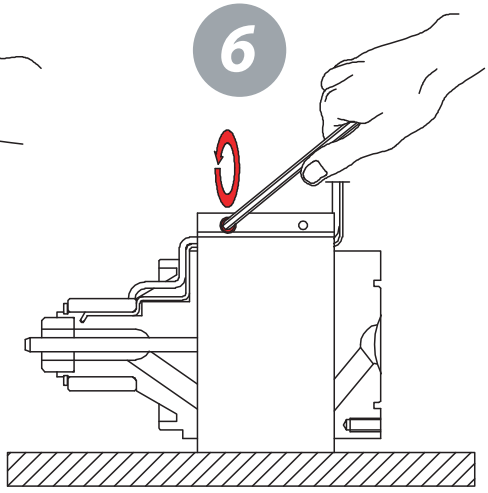
6

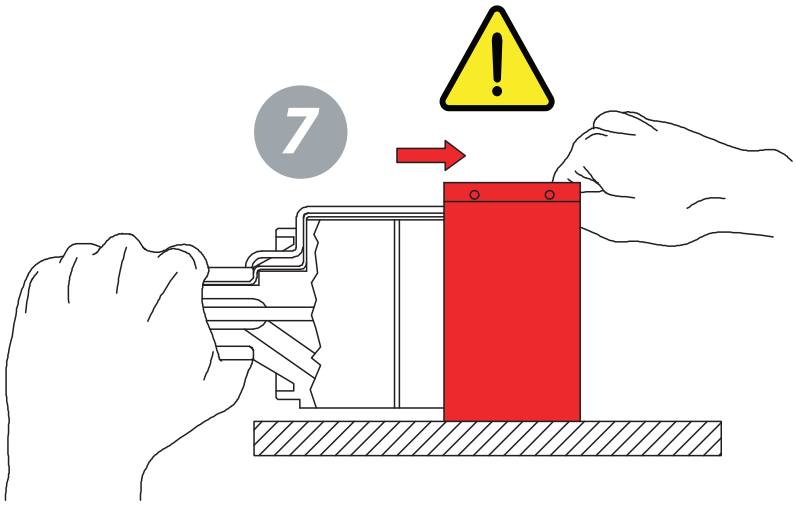
7

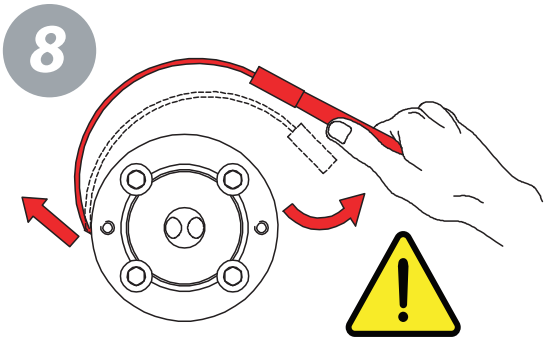
8

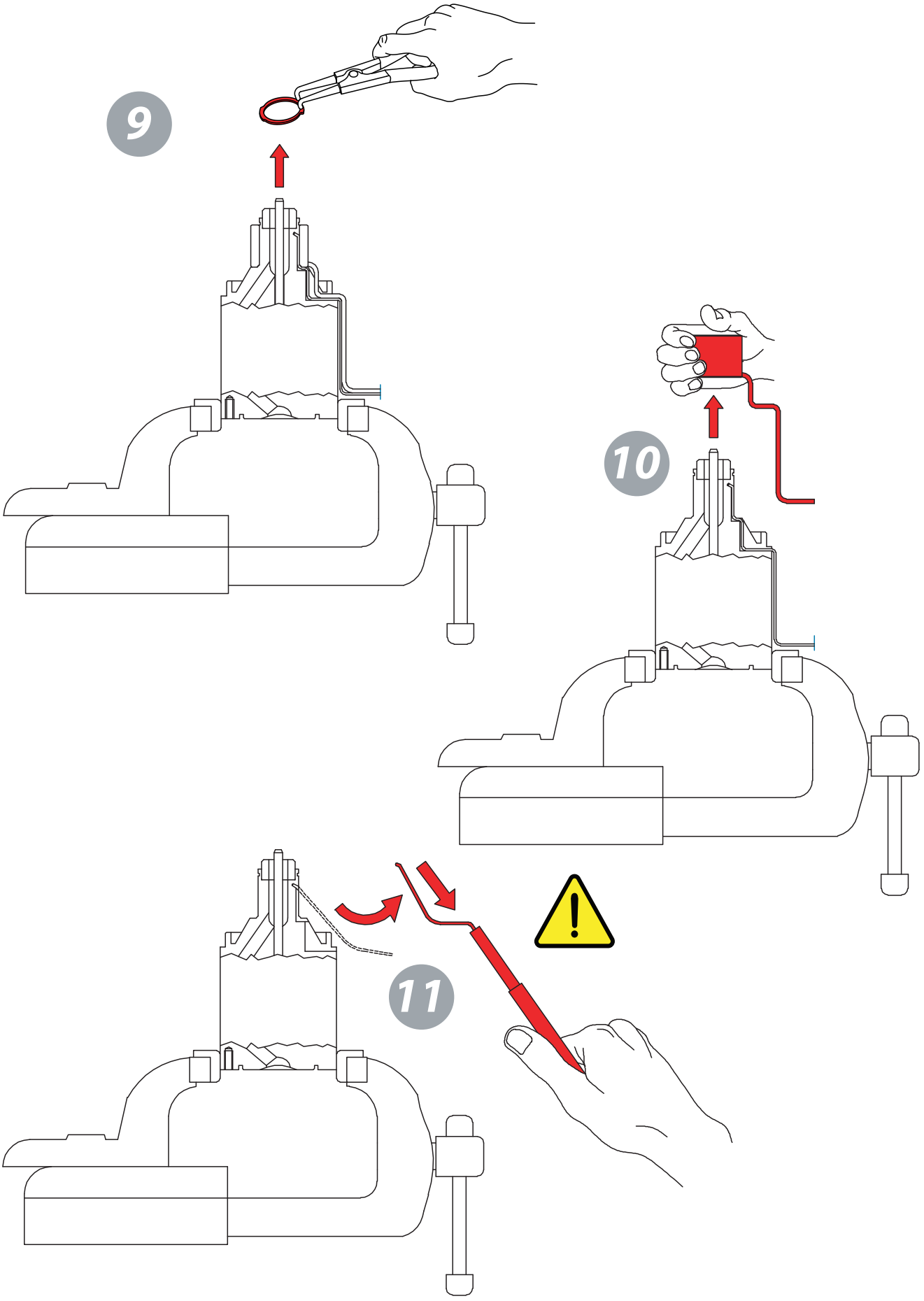
9
10
11

POWER OFF

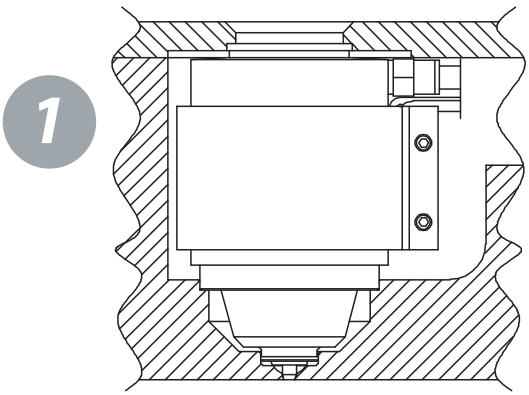

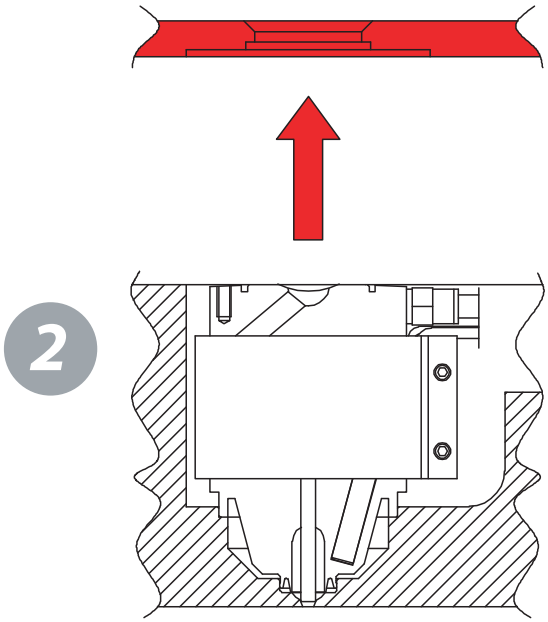

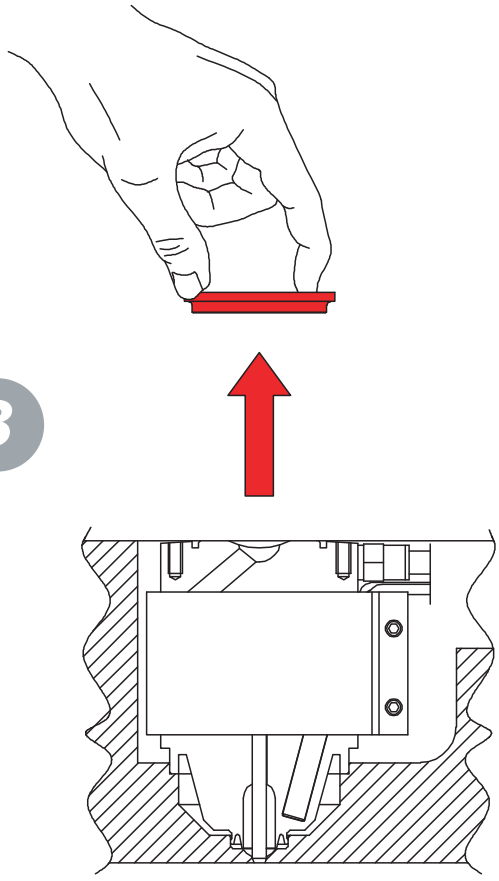

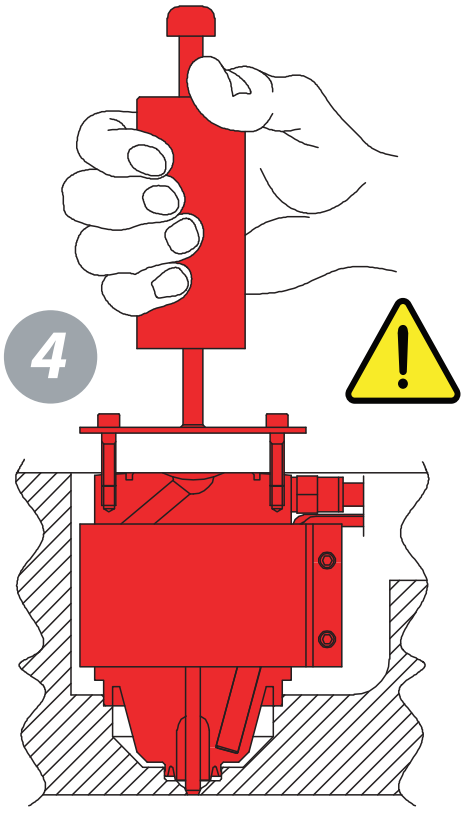

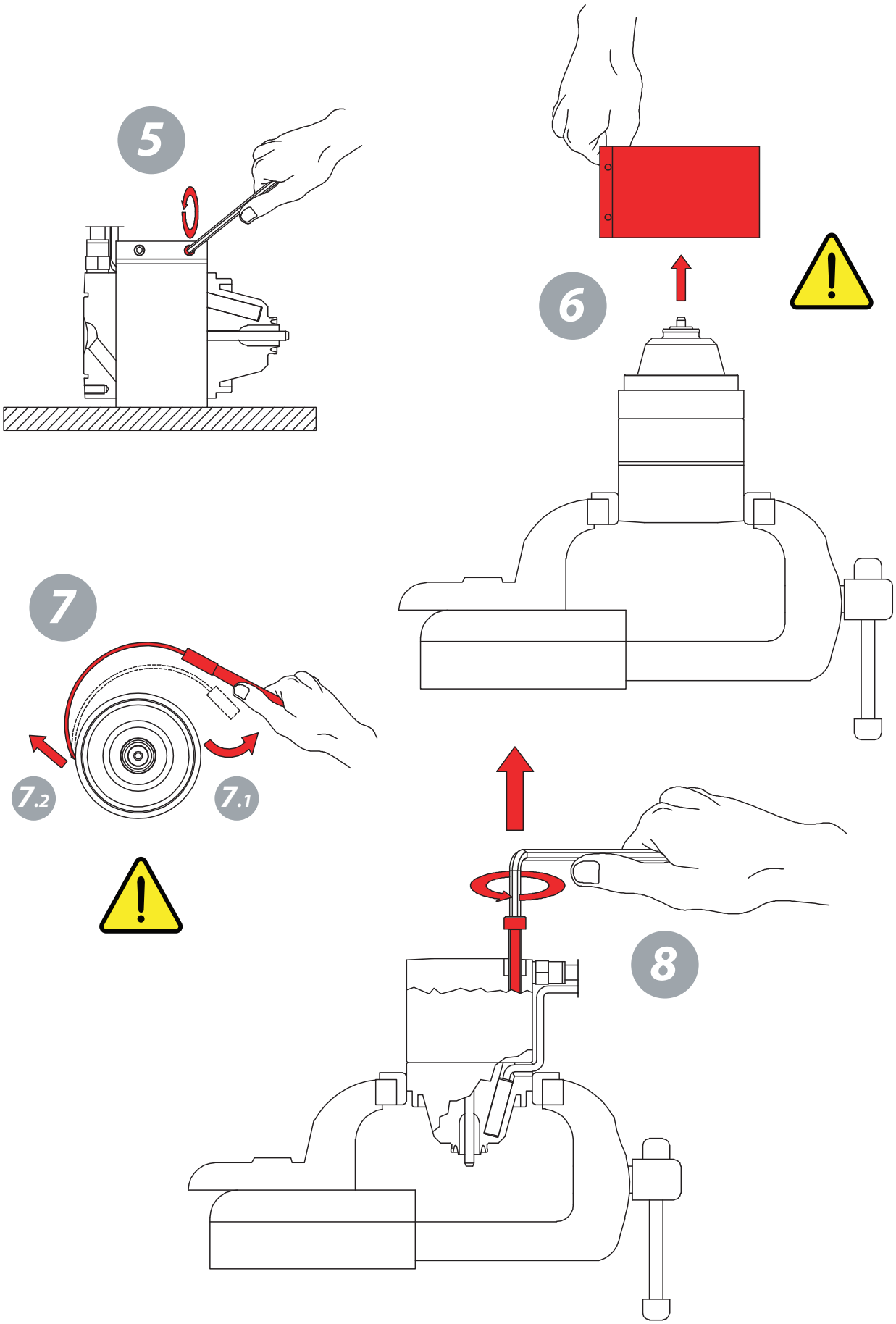
5
6
7
7.2
7.1
8

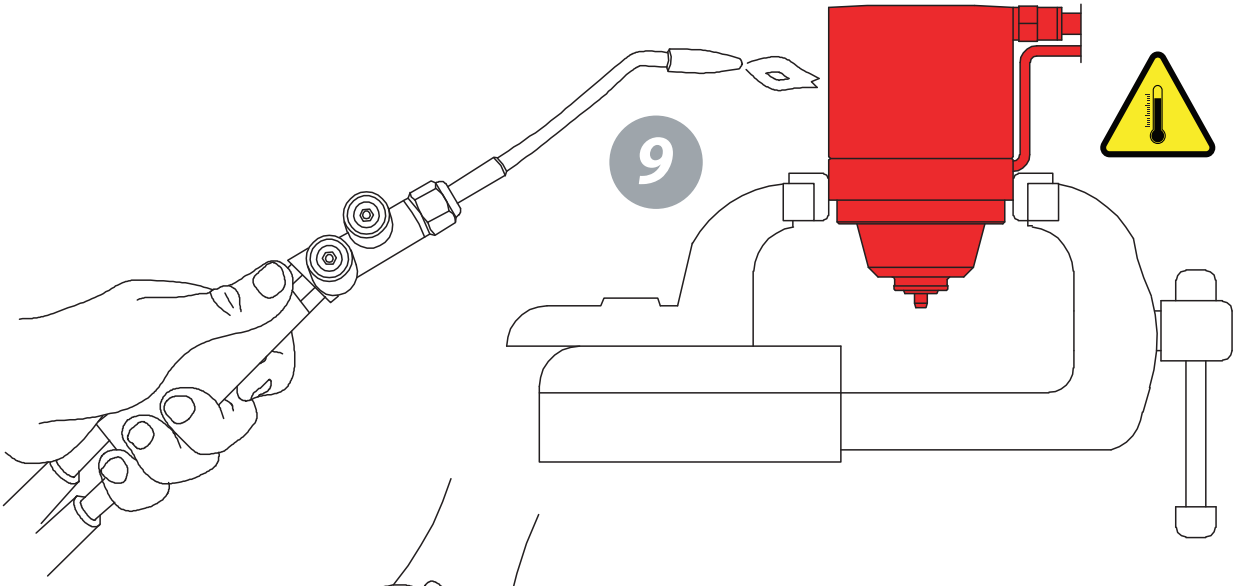

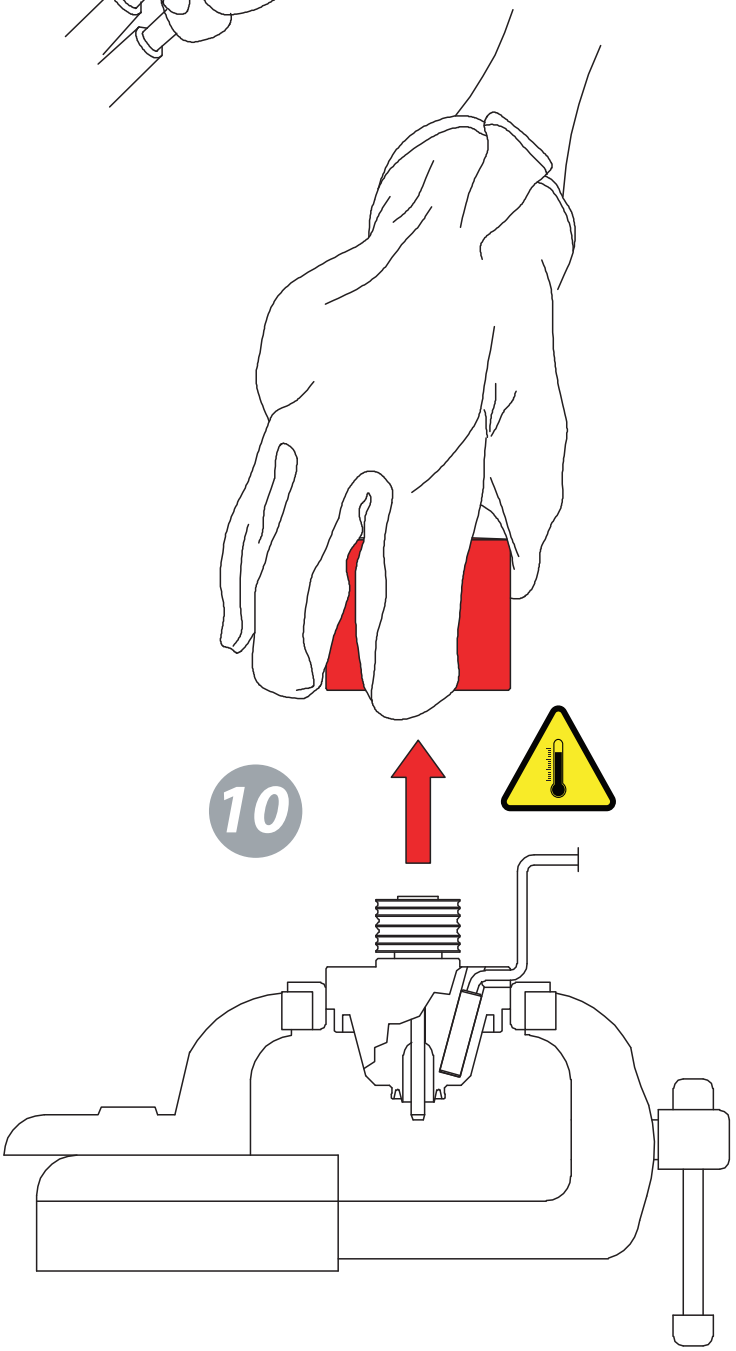

O-Ring

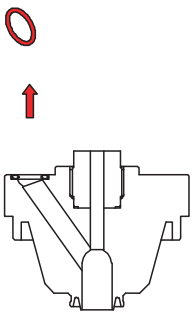

O-Ring Vecchio
Worn-Out O-Ring Seals

10.1

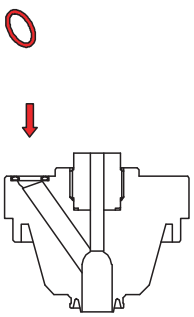

O-Ring Nuovo
New O-Ring Seals

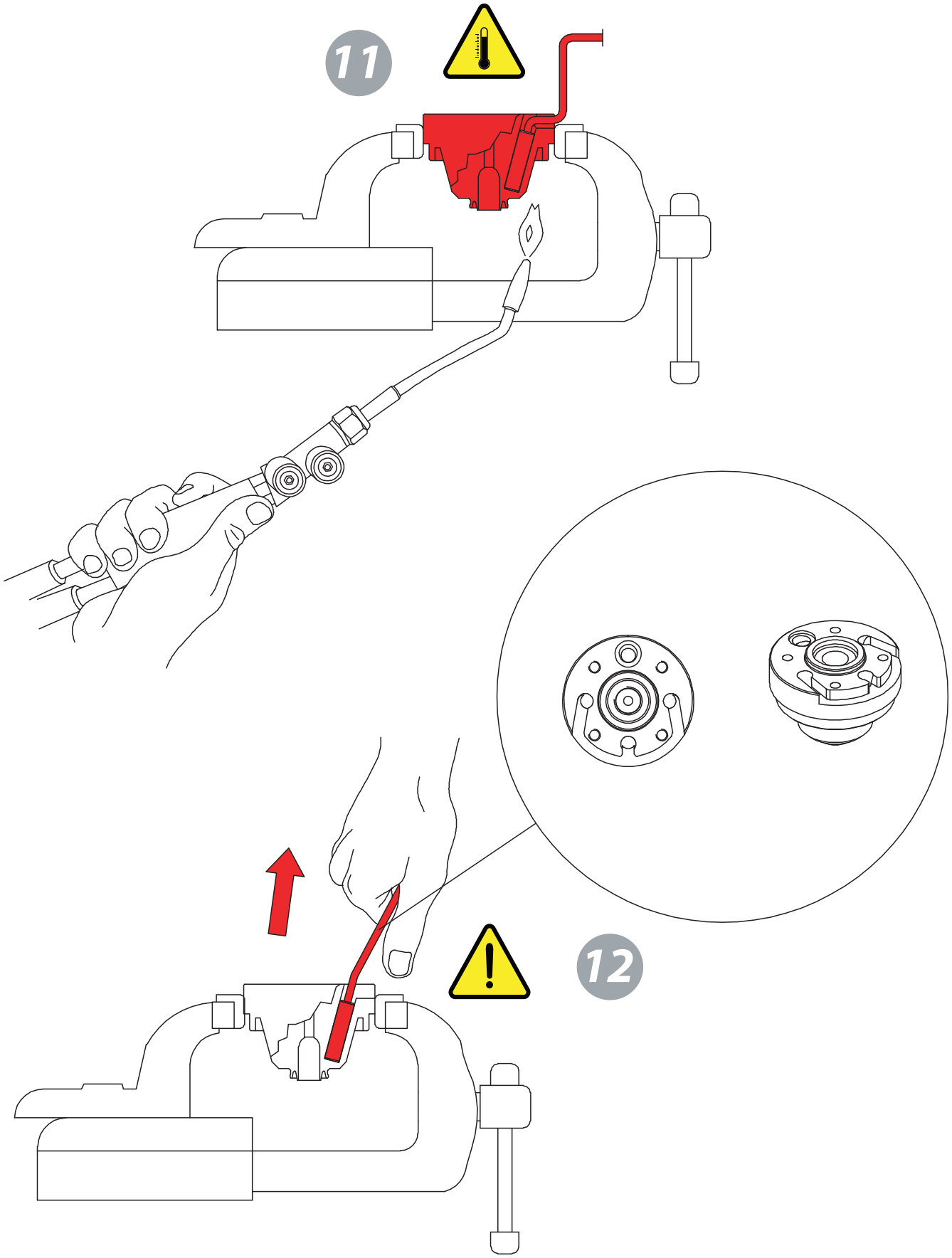
11
12

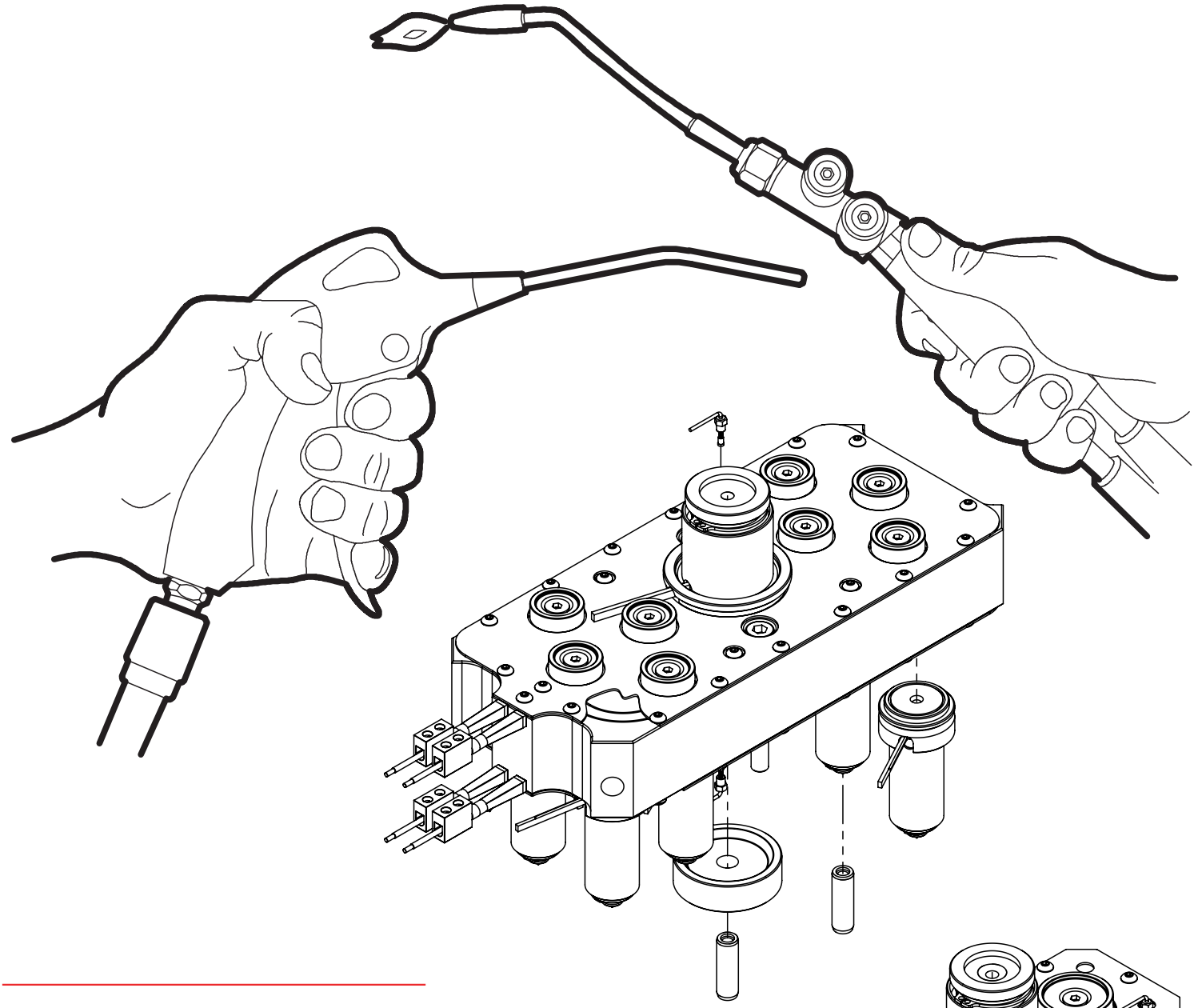

Piastre Calde
Hot runner manifolds

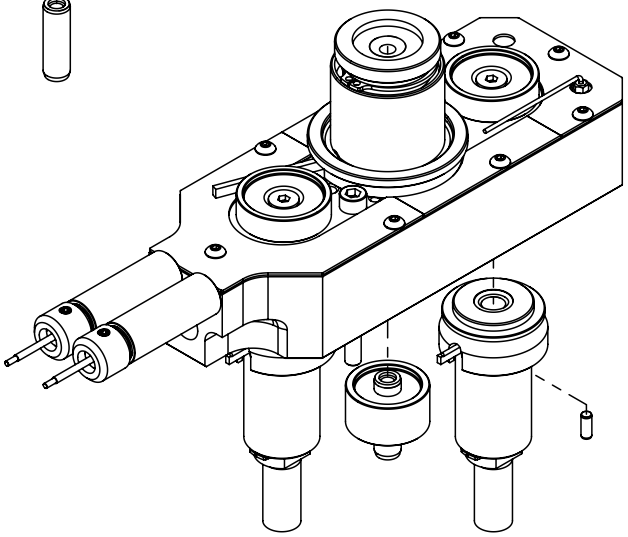

SMONTAGGIO DELLA RESISTENZA DANNEGGIATA:
DISASSEMBLY OF A DAMAGED HEATER:

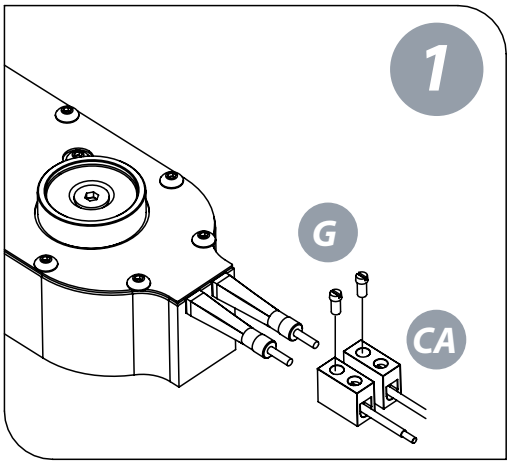

Scollegare la centralina, disconnettere i cavi (CA) togliendo la vite (G)
Unplag the temperature controller, disconnect the cables (CA)
by removing the screw (G).

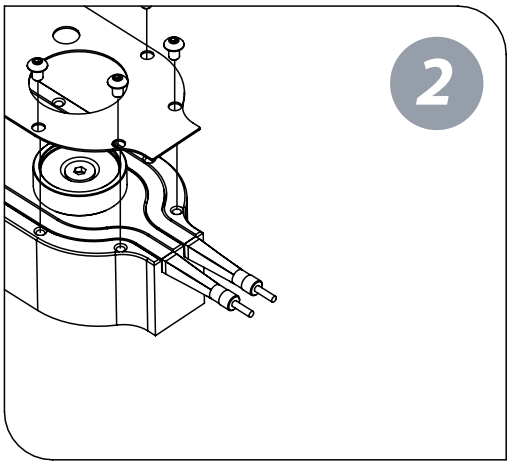

Togliere le Lamiere di Protezione
Remove the Protection Sheet Metal.

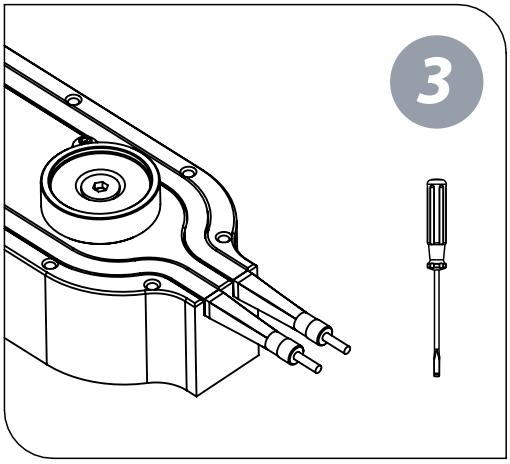

Estrarre la Resistenza dalla Sede con l'aiuto di un Cacciavite.
Extract the Heater from its Seat with the help of a Screwdriver.

SOSTITUZIONE DELLE RESISTENZE CORAZZATE A SEZIONE QUADRATA
REPLACEMENT OF ARMOURED SQUARE CROSS HEATERS

MONTAGGIO DELLA NUOVA RESISTENZA:

Dopo essersi assicurati che i particolari G *e* CA *siano stati tolti, appoggiare la resistenza in corrispondenza della curvatura centrale, batterla con un martello e un blocchetto di alluminio, spingendola il piu possibile nella sede.(Vedi pag.72)*
Una volta posizionata reinserire prima i connettori in ceramica CA *e stringerli sulla resistenza avvitanto la vite* G *.*
Ora non resta che rimontare le lamiere di protezione.

ASSEMBLY OF NEW HEATER:

After making sure that the details G *and* CA *have been removed, insert the resistance at the central bend, beat it with a hammer and a block of aluminum, pushing as much as possible in the its seat.(See pag.72)*
Once re-located re-insert the ceramic connectors G *screwing the screw* CA *.*
Now we have to mount the protection sheet.

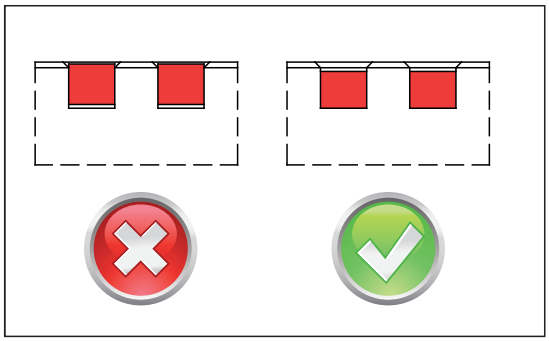

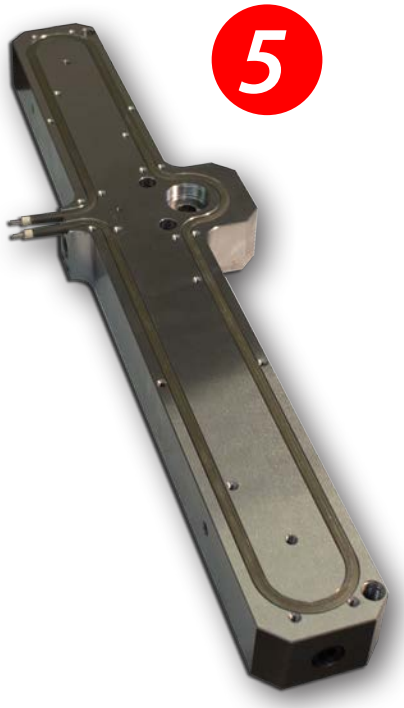

SOSTITUZIONE DEI RISCALDATORI TUBOLARI A SEZIONE QUADRATA
REPLACEMENT OF SQUARE SECTION TUBULAR HEATERS

6

7

8

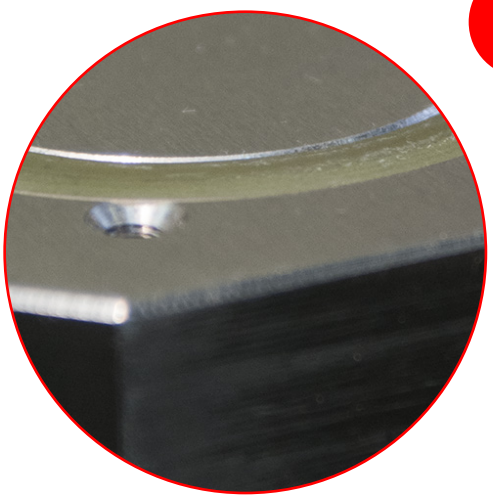

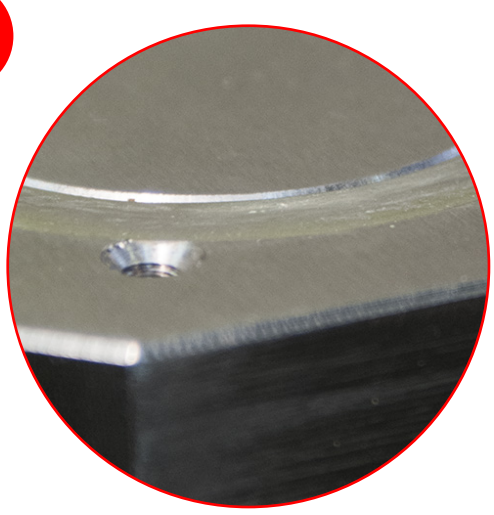

SOSTITUZIONE DEI RISCALDATORI TUBOLARI A SEZIONE QUADRATA
REPLACEMENT OF SQUARE SECTION TUBULAR HEATERS

E.M.P. S.r.l.
Viale A.Merloni 12/G
60044 Fabriano Ancona ITALY
Tel. +39 0732 627704
Fax +39 0732 627977